TIPO	DIMENSIONI	P. TERRA		P. TIPO		P. ULTIMO E TORRINO		TOTALE	
		D	S	D	S	D	S	D	S
P1	1 2 1 — 210 — 80 30 — 110	–	–	6	6	1	1	7	7
P2	V — 3 4 3 — 210 — 80 30 — 110	–	–	9	3	2	–	11	3
P3	V — 3 3 — 210 — 90	–	–	15	9	1	1	16	10
P4	V — 3 3 — 210 — 80	–	–	6	6	2	-	8	6
P5	C — 5 5 — 210 — 90	–	–	54	9	4	3	58	12
P6	C — 5 5 — 210 — 80	–	–	21	12	2	5	23	17
P7	1 1 — 210 — 80	2	4	–	–	8	5	10	9
P8	210 — 80	–	4	–	–	–	–	–	4
P9	210 — 200	14						14	

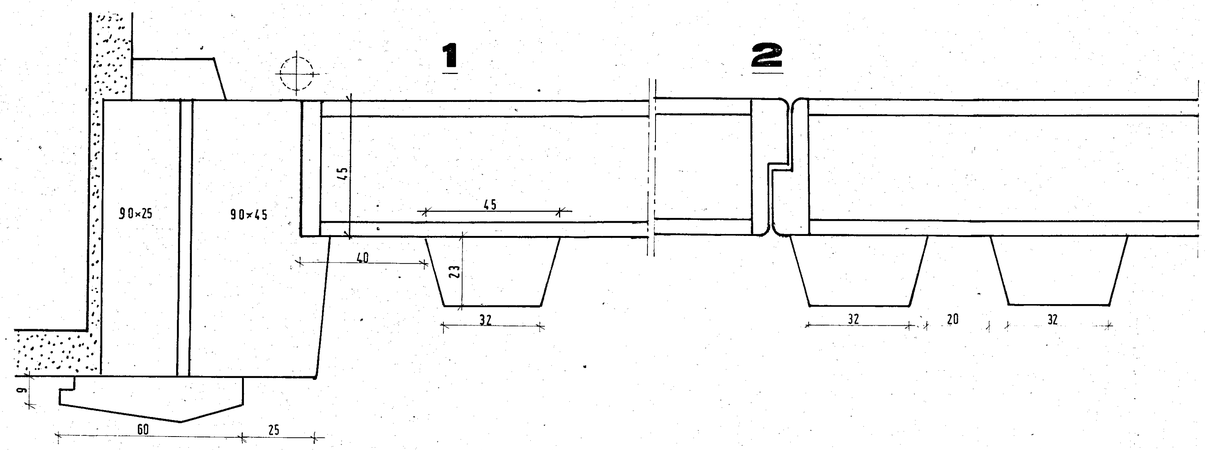

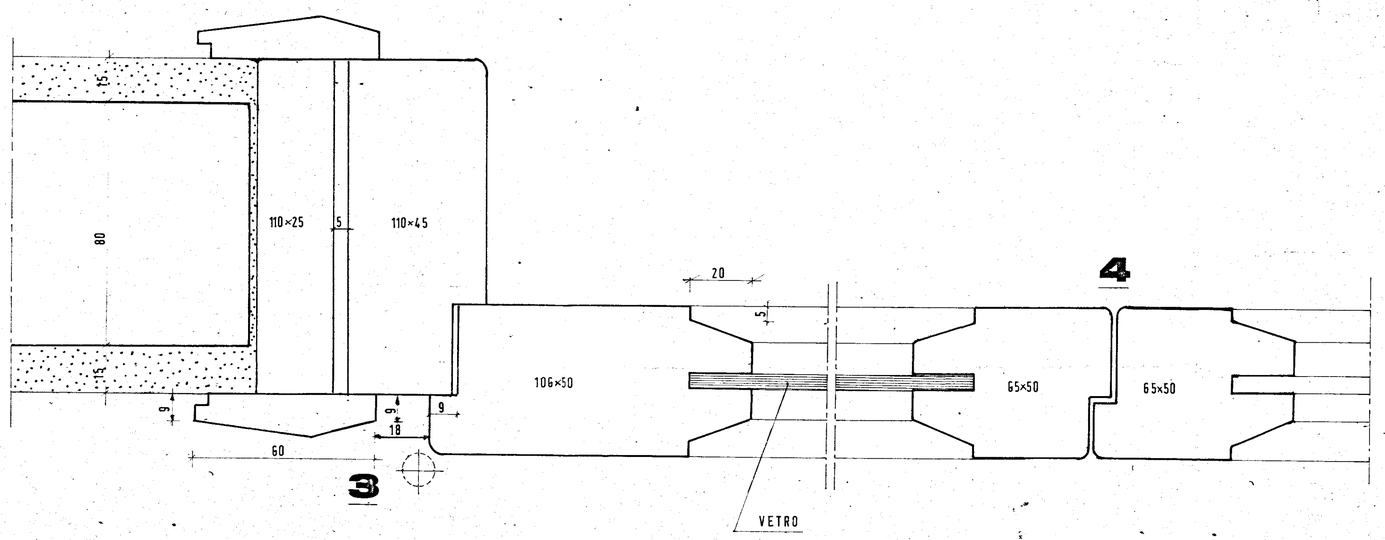

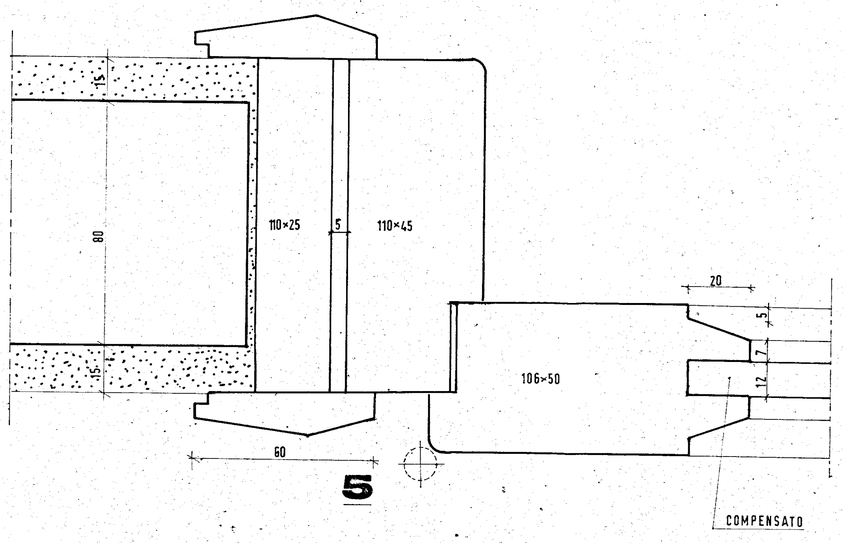

N.B. L'INFISSO DEL TIPO P8 È UNA PORTA IN FERRO DI TIPO COMMERCIALE
L'INFISSO DEL TIPO P9 È UNA PORTA IN FERRO BASCULANTE DI TIPO COMMERCIALE

GESTIONE CASE LAVORATORI
(legge 14-2-63 n.60)

16

STAZ. APP. I.A.C.P.
Brindisi

progetto esecutivo dell'edificio di case per lavoratori in Brindisi quartiere commenda-ovest

ABACO DEGLI INFISSI INTERNI AL VERO

progettista : dott. arch. concetto santuccio
collaboratore : dott. arch. ferdinando d'agostino

data 30-10-969