Cem. 3 ql. 730 mc./cls.
Tondini Aq. 50 - 60
σ 28 gg 2225 Kg cmq.

GESTIONE CASE LAVORATORI (legge 14.2.1963 n° 60)	INTERVENTO n° 82		STAZIONE APPALTANTE: I.A.C.P.		
RIONE COMMENDA - BRINDISI - EDILIZIA SOVVENZIONATA AREA A PALAZZINA TIPO D			data	agg	3 D
ARMATURA TRAVI FONDAZIONI RAPP. 1: 50			archivio		
Dott. ing. L. POTI	EDILIZIA	visto	note		
Dott. ing. N. VIVARELLI SCARASCIA	IMPIANTI				
Dott. ing. G. CASANOVA	STRUTTURE ●				
Dott. ing. A. MALDARI	PROGRAMMAZIONE				
DIREZIONE LAVORI	I.A.C.P.		controllo	visto	

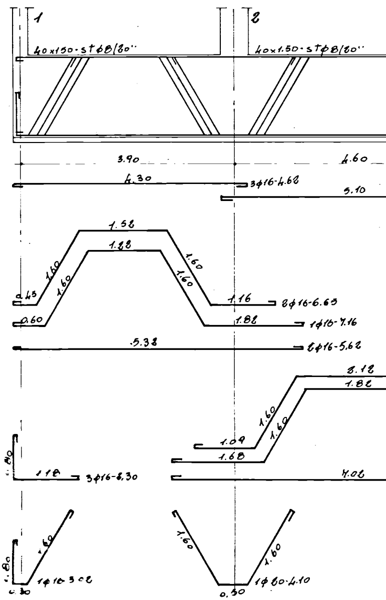
1
40x150·st φ8/20''
2
40x1.50·st φ8/20''
3.90
4.60
4.30
3φ16-4.62
5.10
1.52
1.22
1.60
1.60
1.60
1.60
0.45
0.60
1.16
2φ16-6.65
1.82
1φ16-7.16
5.38
2φ16-5.62
3.12
1.82
1.60
1.60
1.09
1.68
.80
1.18
3φ16-2,30
4.02
1.60
.80
0.30
1φ16-3.02
1.60
1.60
0.50
1φ20-4.10

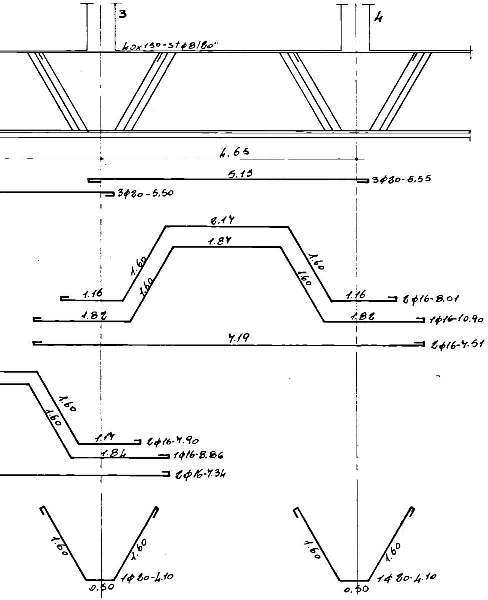
3
4
40x150-St φ8/20"
4.65
5.15
3φ20-5.55
3φ20-5.50
2.17
1.87
1.60
1.60
1.60
1.60
1.16
1.16
2φ16-8.01
1.82
1.82
1φ16-10.90
7.19
2φ16-7.51
1.60
1.60
1.17
2φ16-7.90
1.84
1φ16-8.86
2φ16-7.34
1.60
1.60
0.50
1φ20-4.10
1.60
1.60
0.50
1φ20-4.10

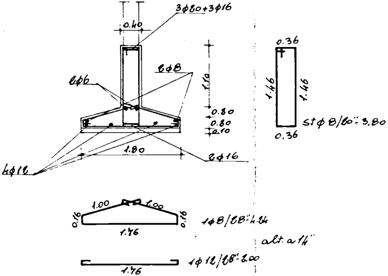
3φ20+3φ16
0.40
2φ6
2φ8
1.10
0.80
0.80
0.10
1.80
2φ16
4φ12
0.36
1.46
1.46
0.36
St φ8/20"-3.80
1.00
1.00
0.16
0.16
1.76
1φ8/20"-4.24
alt. a 1/4"
1.76
1φ12/20"-2.00

sezione 2-3

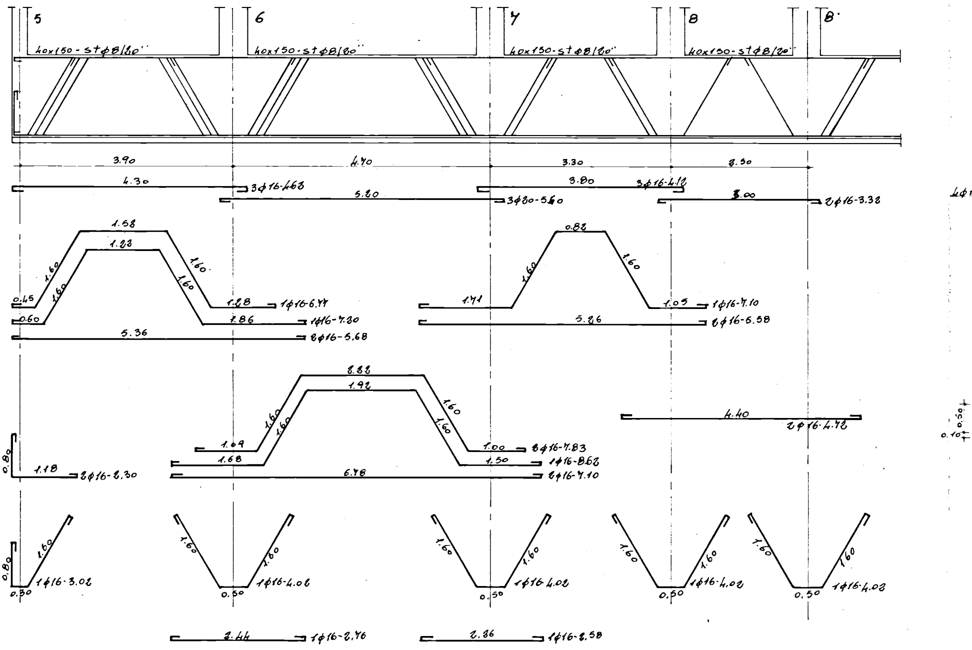
5
40x150-stϕ8/20''
6
40x150-stϕ8/20''
7
40x150-stϕ8/20''
8
40x150-stϕ8/20''
8'
3.90
4.70
3.30
2.50
4.30
3ϕ16-4.63
5.20
3ϕ20-5.60
3.80
3ϕ16-4.12
3.00
2ϕ16-3.32
4ϕ
1.58
1.22
1.60
1.60
1.60
1.60
0.45
1.28
1ϕ16-6.77
0.60
1.86
1ϕ16-7.20
5.36
2ϕ16-5.68
0.82
1.60
1.60
1.71
1.05
1ϕ16-7.10
5.26
2ϕ16-6.58
2.22
1.92
1.60
1.60
1.60
1.60
1.09
1.00
2ϕ16-7.83
1.68
1.50
1ϕ16-8.62
6.78
2ϕ16-7.10
0.80
1.18
2ϕ16-2.30
4.40
2ϕ16-4.72
0.50
0.10
0.80
1.60
1ϕ16-3.02
0.30
1.60
1.60
1ϕ16-4.02
0.50
1.60
1.60
1ϕ16-4.02
0.50
1.60
1.60
1ϕ16-4.02
0.50
1.60
1.60
1ϕ16-4.03
0.50
2.44
1ϕ16-2.76
2.36
1ϕ16-2.58

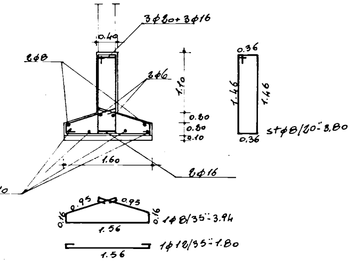
3φ20+3φ16
0.40
2φ8
3φ6
1.10
0.30
0.30
0.10
0.36
1.46
1.46
stφ8/20"-3.80
0.36
1.60
2φ16
0.95
0.95
0.16
0.16
1φ8/35"-3.94
1.56
1φ12/35"-1.80
1.56

sezione 6-7

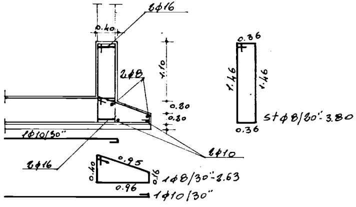
2φ16
0.40
1.10
2φ8
0.30
0.30
0.36
1.46
1.46
stφ8/20"-3.80
0.36
1φ10/30"
2φ16
2φ10
0.40
0.95
0.16
1φ8/30"-2.63
0.96
1φ10/30"

sezione 8-8'

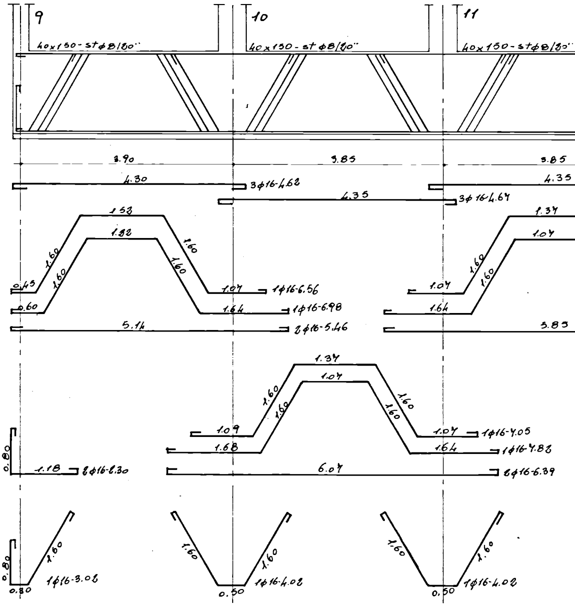
9
10
11
40x150-stφ8/20"
40x150-stφ8/20"
40x150-stφ8/20"
3.90
3.85
3.85
4.30
3φ16-4.62
4.35
3φ16-4.67
4.35
1.52
1.32
1.60
1.60
1.60
1.60
0.45
1.07
1φ16-6.56
0.60
1.64
1φ16-6.98
5.14
2φ16-5.46
1.37
1.07
1.60
1.60
1.07
1.64
5.85
1.37
1.07
1.60
1.60
1.60
1.60
1.09
1.07
1φ16-7.05
1.68
1.64
1φ16-7.83
0.80
1.18
2φ16-2.30
6.07
2φ16-6.39
0.80
1.60
1φ16-3.02
0.80
1.60
1.60
1φ16-4.02
0.50
1.60
1.60
1φ16-4.02
0.50

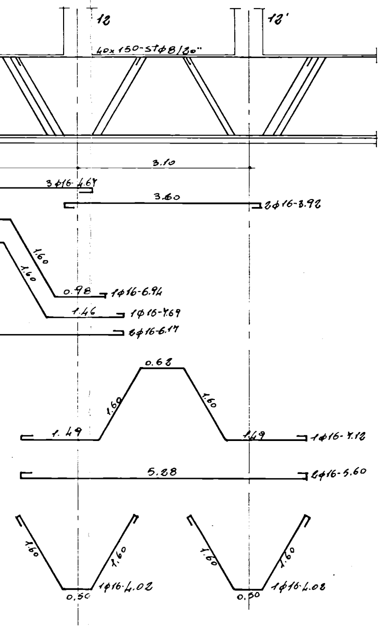

12
12'
40x150-STϕ8/20"
3.10
3ϕ16-4.67
3.60
2ϕ16-3.92
1.60
1.60
0.98
1ϕ16-6.94
1.46
1ϕ16-7.69
2ϕ16-6.17
0.62
1.60
1.60
1.49
1.49
1ϕ16-7.12
5.28
2ϕ16-5.60
1.60
1.60
0.50
1ϕ16-4.02
1.60
1.60
0.50
1ϕ16-4.02

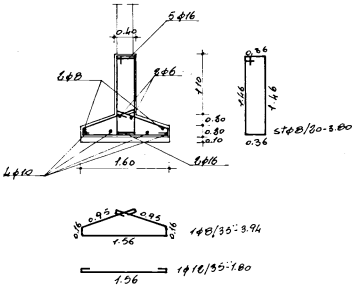

5ϕ16
0.40
2ϕ8
2ϕ6
1.10
0.30
0.30
0.10
4ϕ10
1.60
2ϕ16
0.36
1.46
1.46
0.36
stϕ8/20-3.80
0.16
0.95
0.95
0.16
1.56
1ϕ8/35"-3.94
1.56
1ϕ12/35"-1.80

sezione 10-11

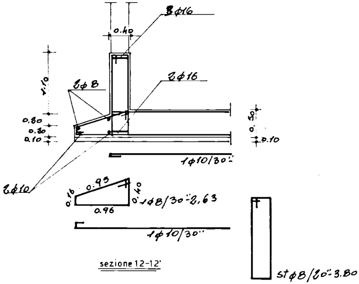

3ϕ16
0.40
1.10
2ϕ8
2ϕ16
0.30
0.30
0.10
0.30
0.10
1ϕ10/30"
2ϕ10
0.16
0.95
0.40
0.96
1ϕ8/30"-2.63
1ϕ10/30"
stϕ8/20"-3.80

sezione 12-12'

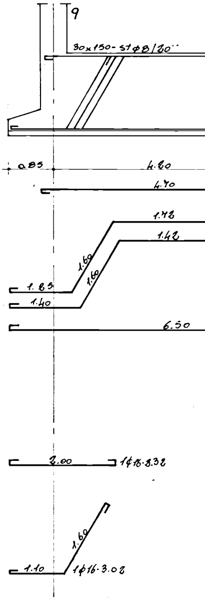

9
30x150-stϕ8/20"
0.85
4.20
4.70
1.72
1.42
1.60
1.60
1.25
1.40
6.50
2.00
1ϕ16-3.32
1.60
1.10
1ϕ16-3.02

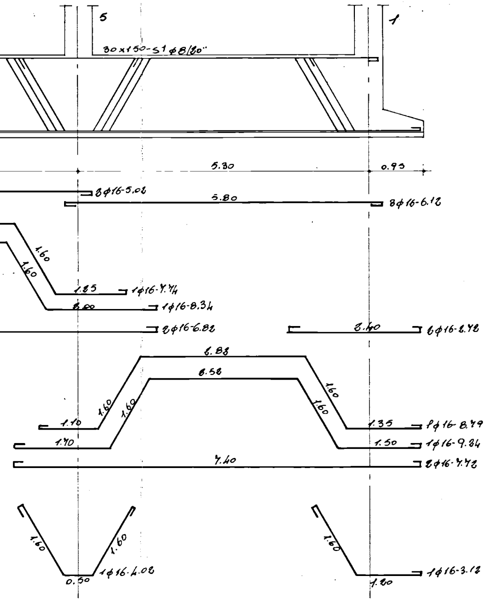
5
1
30×150-51φ8/20"
5.30
0.95
8φ16-5.02
5.80
8φ16-6.12
1.60
1.60
1.25
1φ16-7.74
2.00
1φ16-8.34
2φ16-6.82
2.40
2φ16-2.72
2.88
2.58
1.60
1.60
1.60
1.60
1.10
1.35
2φ16-8.79
1.70
1.50
1φ16-9.34
7.40
2φ16-7.72
1.60
1.60
0.50
1φ16-4.02
1.60
1.20
1φ16-3.12

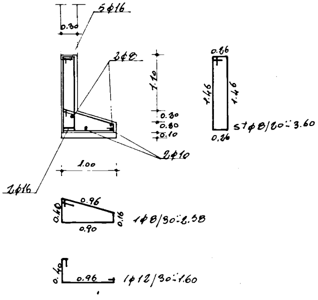
5φ16
0.30
2φ8
1.10
0.30
0.20
0.10
2φ10
1.00
2φ16
0.26
1.46
1.46
0.26
51φ8/20-3.60
0.96
0.40
0.16
0.90
1φ8/30-2.58
0.40
0.96
1φ12/30-1.60

sezione 5-1

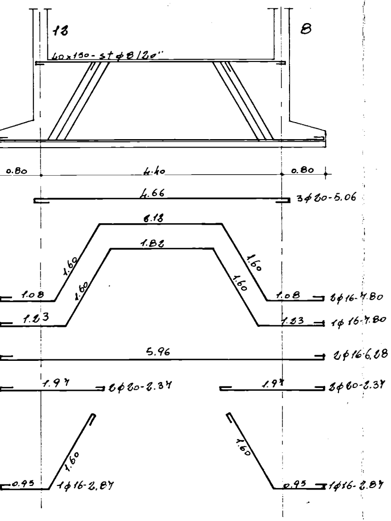
12
8
40x150 - st φ8/20''
0.80
4.40
0.80
4.66
3φ20-5.06
2.12
1.82
1.60
1.60
1.60
1.60
1.08
1.08
2φ16-7.80
1.23
1.23
1φ16-7.80
5.96
2φ16-6.08
1.97
2φ20-2.37
1.97
3φ20-2.37
1.60
1.60
0.95
1φ16-2.87
0.95
1φ16-2.87

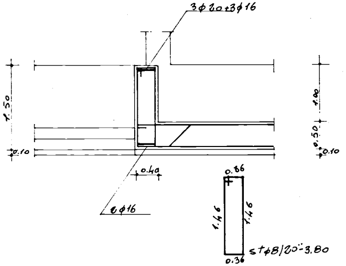
3φ20+3φ16
1.50
0.10
1.00
0.50
0.10
0.40
2φ16
0.26
1.46
1.46
st φ8/20''-3.80
0.26

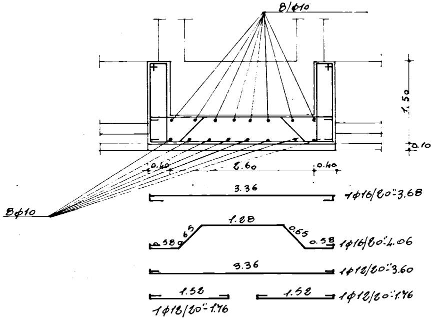
2/φ10
1.50
0.10
0.40
2.60
0.40
2φ10
3.36
1φ16/20''-3.68
1.28
0.65
0.65
0.58
0.58
1φ16/20''-4.06
3.36
1φ12/20''-3.60
1.52
1.52
1φ12/20''-1.76
1φ12/20''-1.76