Costruzione di Case Popolari in Brindisi - S. Elia Est -

data:

Progetto: Ufficio Tecnico Case Popolari - Brindisi
Direttore Lavori: Ing. Antonio LONGO
Calcolatore c.a.: Ing. Olindo ANGELINI Angelini

Scala: 1:50

Tav. n° 9

COPERTURE PIANI TIPO
CORPO A QUATTRO PIANI
CON ASCENSORE

UFFICIO DEL GENIO CIVILE - BRINDISI
Si attesta che copia del presente
risulta depositata presso questo
ai sensi

Impresa: Tommaso SARDELLA - FASANO -

LOTTO G

Prescrizioni

Calcestruzzo: cls. Kg. 300 tipo 325
Armatura : acciaio omogeneo Fe B 32 Kg. 1.400/cmq.

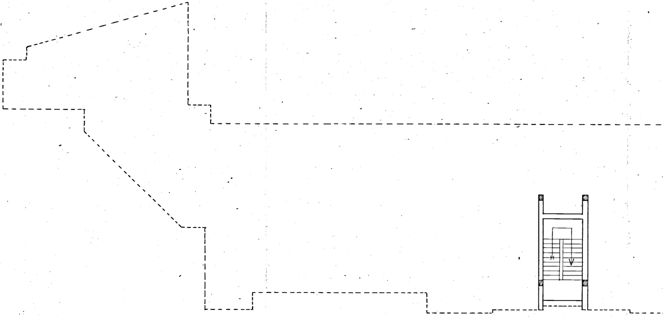

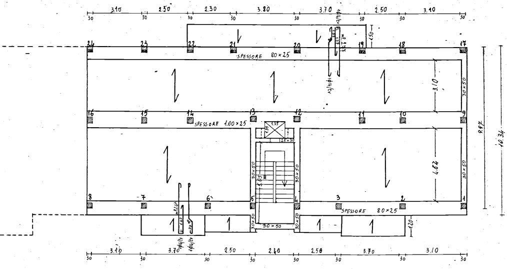
3.10
2.50
2.30
3.80
3.70
2.50
3.10
30
1.50
24
23
22
21
20
19
18
17
SPESSORE 80×25
3.10
30×50
16
15
14
13
12
11
10
9
SPESSORE 1.00×25
25×30
4.62
9.97
10.34
8
7
6
5
4
3
2
1
SPESSORE 80×25
30×50
1.20
3.10
3.70
2.50
2.40
2.50
3.70
3.10

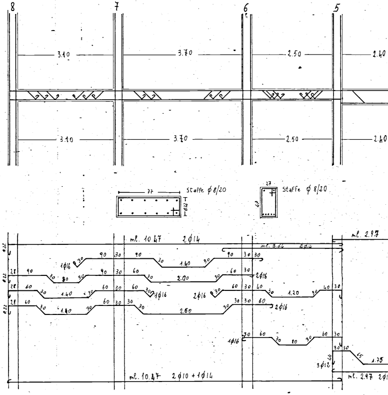
8
7
6
5
3.10
3.70
2.50
2.40
77
Staffe φ 8/20
0.22
27
47
Staffe φ 8/20
ml. 10.47 2φ14
ml. 3.64 2φ14
ml. 2.97
1φ16
2φ16
1φ16
2φ16
2φ16
1φ16
3φ12
90
30
1.40
80
2.00
60
1.20
40
2.60
1.75
65
44
28
ml. 10.47 2φ10 + 1φ14
ml. 2.97 2φ

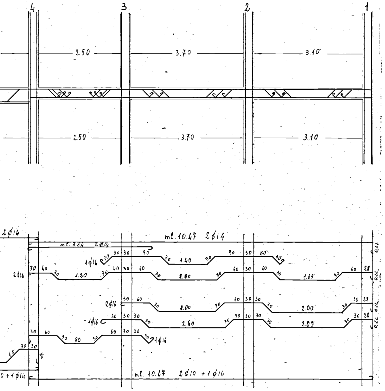
4
3
2
1
2.50
3.70
3.10
ml. 10.47 2ϕ14
ml. 3.64 2ϕ14
2ϕ14
2ϕ16
1ϕ16
1.20
1.40
2.00
1.65
2.60
80
ml. 10.47 2ϕ10 + 1ϕ14
0 + 1ϕ14

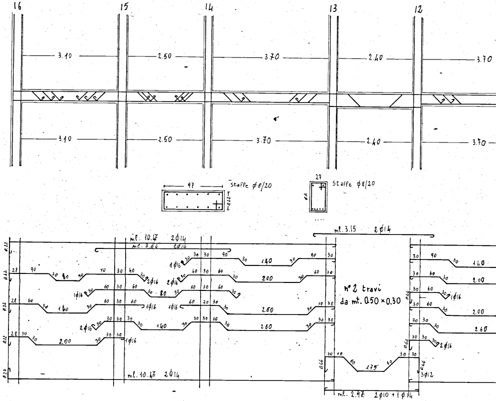
16
15
14
13
12
3.10
2.50
3.70
2.40
47
staffe ϕ8/20
27
staffe ϕ8/20
ml. 10.47 2ϕ14
ml. 3.64 2ϕ14
ml. 3.15 2ϕ14
1ϕ16
2ϕ16
n°2 travi
da mt. 0.50 × 0.30
1.40
2.00
2.60
1.75
3ϕ12
ml. 10.47 2ϕ14
ml. 2.97 2ϕ10 + 1ϕ14

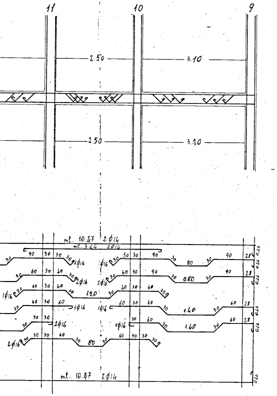
11
10
9
2.50
3.10
2.50
3.10
ml. 10.87 2φ14
ml. 3.64 2φ14
1φ16
2φ16
ml. 10.87 2φ14

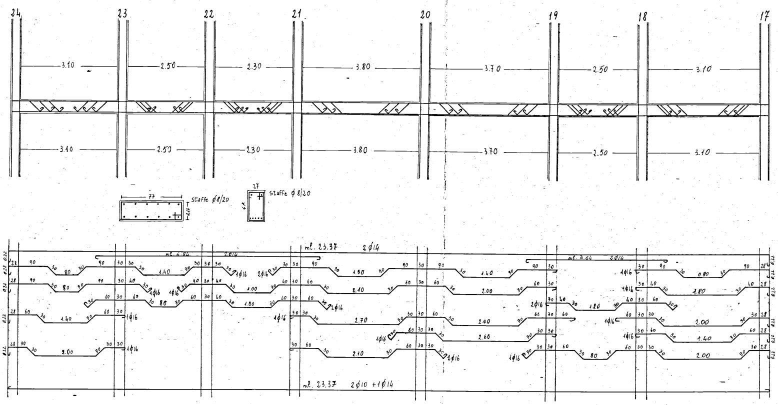
24
23
22
21
20
19
18
17
3.10
2.50
2.30
3.80
3.70
2.50
3.10
3.10
2.50
2.30
3.80
3.70
2.50
3.10
77
Staffe φ8/20
27
Staffe φ8/20
ml. 23.37 2φ14
ml. 6.84 2φ14
ml. 3.64 2φ14
1φ16
2φ16
ml. 23.37 2φ10 +1φ14

TRAVI LATERALI TESTATE

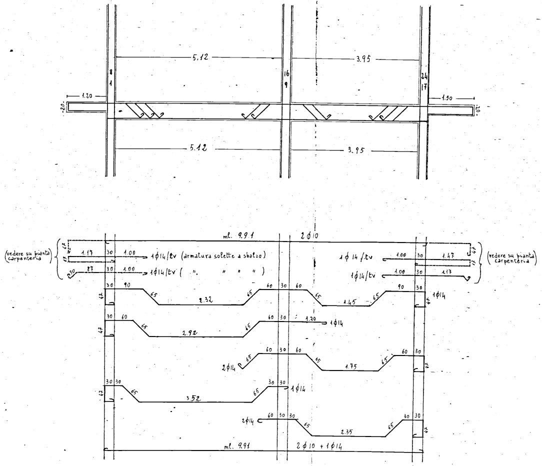
5.12
3.95
8
1
16
9
24
17
1.20
1.50
20
20
5.12
3.95
ml. 9.9.1
2 ϕ 10
(vedere su pianta carpenteria)
47
17
1.17
30
1.00
1ϕ14/tv (armatura solette a sbalzo)
30
87
30
1.00
1ϕ14/tv (" " " ")
1 ϕ 14 /tv
1.00
30
1.47
47
17
1ϕ14/tv
1.00
30
1.17
(vedere su pianta carpenteria)
30
90
65
2.32
65
60
30
60
65
1.45
65
90
30
1ϕ14
47
47
30
60
65
2.92
65
60
30
1.20
1ϕ14
47
2ϕ14
65
60
30
60
65
1.75
65
60
30
47
30
30
65
3.52
65
30
30
1ϕ14
47
2ϕ14
60
30
30
65
2.35
65
30
30
47
ml. 9.91
2 ϕ 10 + 1 ϕ 14

TRAVI LATERALI SCALA

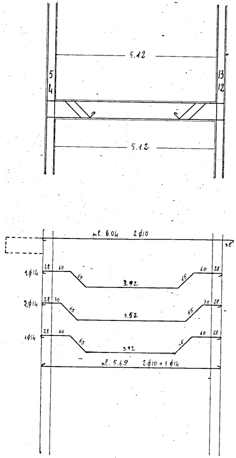
5.12
5
4
13
12
5.12
ml. 6.04
2 ϕ10
35
1ϕ14
28
60
65
3.92
65
60
28
2ϕ14
28
30
65
3.52
65
30
28
1ϕ14
28
60
65
3.92
65
60
28
ml. 5.6.9
2 ϕ10 + 1 ϕ14