ISTITUTO AUTONOMO CASE POPOLARI PER LA PROVINCIA DI BRINDISI

TIPO DI RINGHIERE

RINGHIERA PER BALCONI E VERANDE

SCALA 1:10

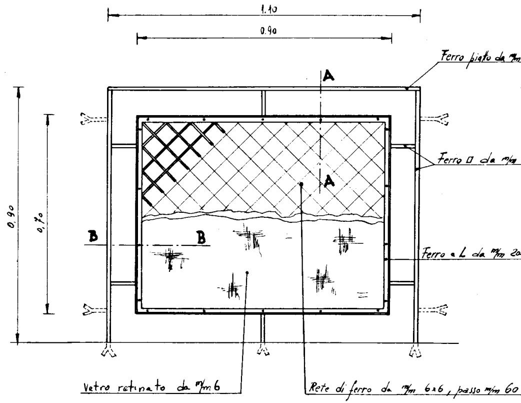
1.10
0.90
Ferro piatto da m/m
A
A
Ferro ☐ da m/m
0,90
0,70
B
B
Ferro a L da m/m 20
Vetro retinato da m/m 6
Rete di ferro da m/m 6x6, passo m/m 60

SEZ. BB

SCALA 1:1

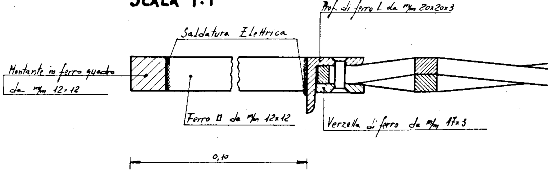
Prof. di ferro L da m/m 20x20x3
Saldatura Elettrica
Montante in ferro quadro da m/m 12x12
Ferro ☐ da m/m 12x12
Verzella di ferro da m/m 17x3
0,10

SEZ. AA
SCALA 1:1

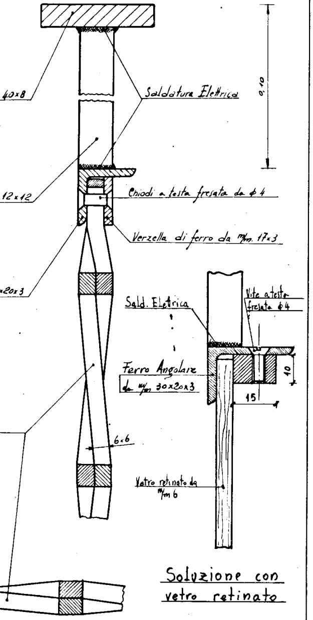
40x8
12x12
20x3
Saldatura Elettrica
0,10
Chiodi a testa fresata da ϕ 4
Verzella di ferro da m/m. 17x3
Sald. Elettrica
Vite a testa fresata ϕ 4
Ferro Angolare da m/m 30x20x3
10
15
6x6
Vetro retinato da m/m 6

Soluzione con vetro retinato

RINGHIERA PER SCALE
SCALA 1:20

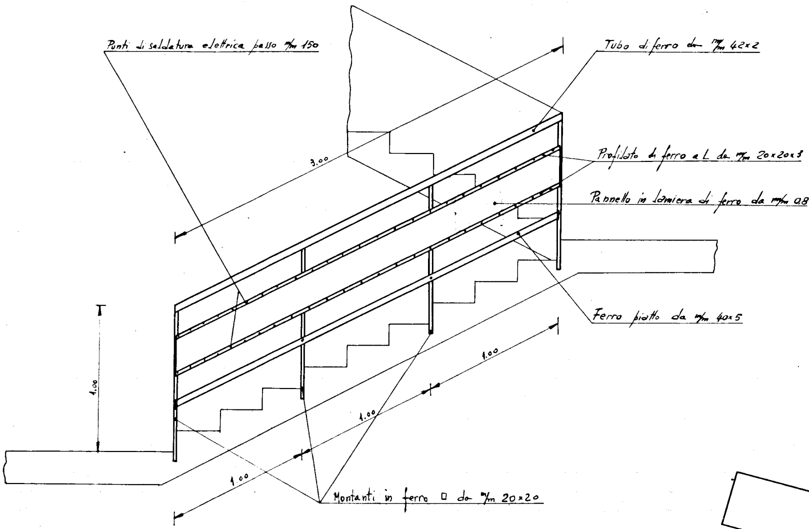
Punti di saldatura elettrica passo m/m 150
Tubo di ferro da m/m 42x2
Profilato di ferro a L da m/m 20x20x3
Pannello in lamiera di ferro da m/m 0.8
Ferro piatto da m/m 40x5
Montanti in ferro □ da m/m 20x20
3.00
1.00
1.00
1.00
1.00

PARTICOLARE MONTANTE - SCALA 1:1

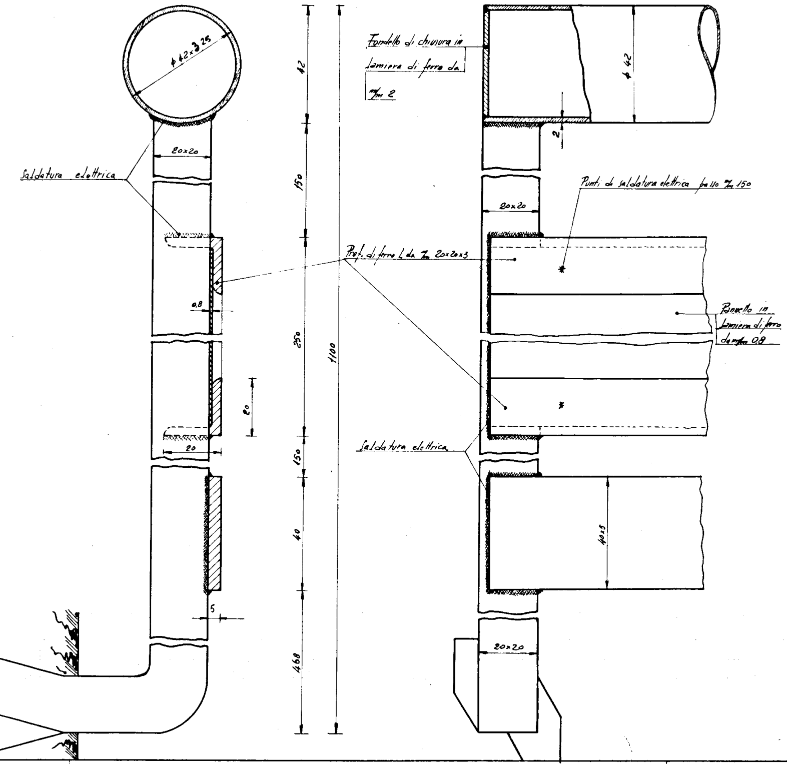

φ 42 x 3,25
20x20
Saldatura elettrica
0,8
20
20
5
42
150
250
150
40
468
1100
Fondello di chiusura in lamiera di ferro da m/m 2
φ 42
2
Punti di saldatura elettrica passo m/m 150
20x20
Prof. di ferro L da m/m 20x20x3
Pannello in lamiera di ferro da m/m 0,8
Saldatura elettrica
40x5
20x20

RINGHIERA PER
SCALA 1:10

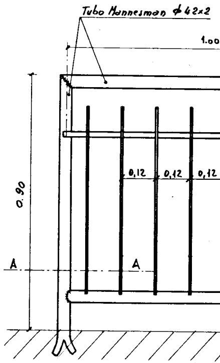

Tubo Mannesman φ 42x2
1.00
0,12
0,12
0,12
0.90
A
A

SEZ.
SCALA

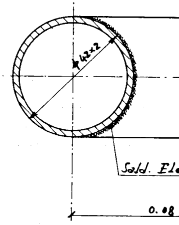

φ 42x2
Sald. El
0.08

BALCONI E VERANDE

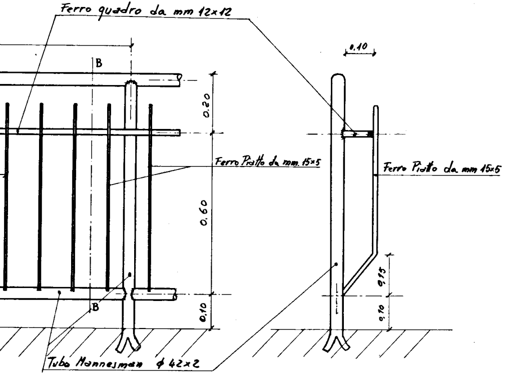
Ferro quadro da mm 12×12
B
B
0.20
0.60
0.10
Ferro Piatto da mm. 15×5
Ferro Piatto da mm 15×5
0.10
0,15
0.10
Tubo Mannesman ϕ 42×2

AA
1:1

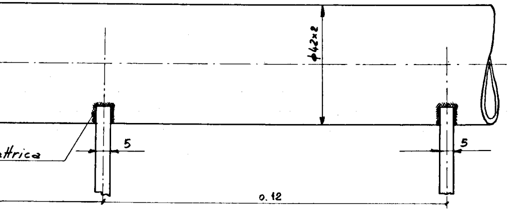
ϕ42×2
5
5
ttrica
0.12

SEZ. BB
SCALA 1:1

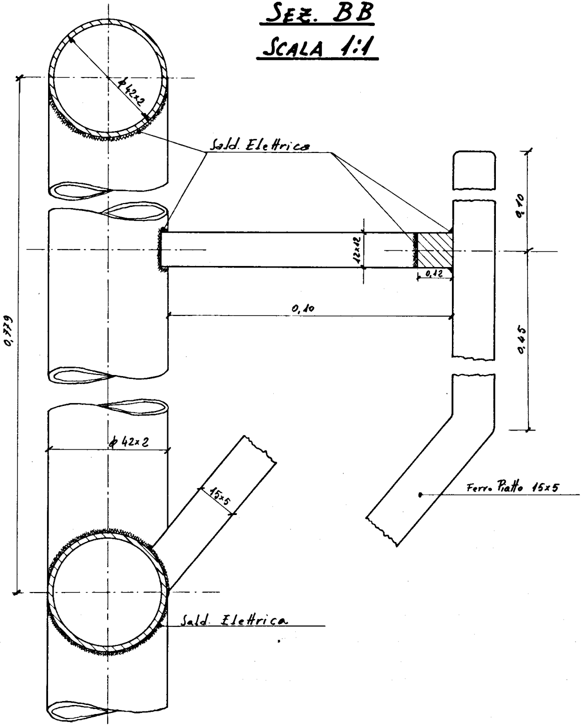
ϕ42×2
Sald. Elettrica
12×12
0,12
0,10
0,779
0,10
0,45
ϕ 42×2
15×5
Ferro Piatto 15×5
Sald. Elettrica