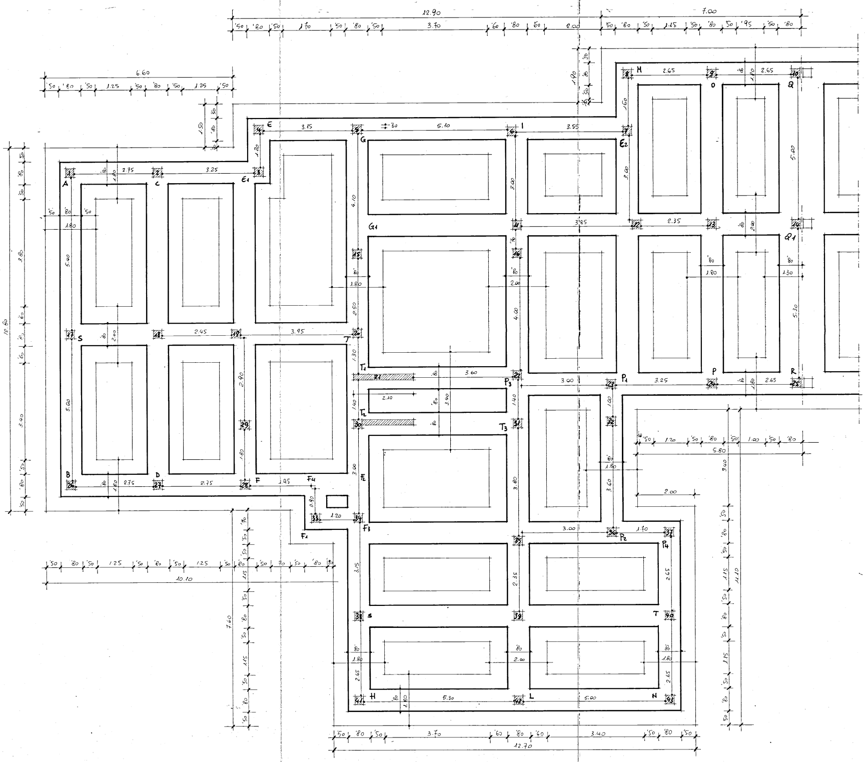
12.90
7.00
6.60
10.10
12.70
12.80
7.60
5.80
11.10
A
B
C
D
E
E1
E2
F
F1
F3
F4
G
G1
H
I
L
M
N
O
P
P1
P2
P3
P4
Q
Q1
R
S
T
T1
T2
T3
2.75
3.25
3.15
5.10
3.55
2.65
2.35
3.85
2.45
3.95
3.60
3.00
3.25
1.70
5.30
5.00
3.70
3.40
1.80
2.00
2.10

REGIONE PUGLIA
UFFICIO DEL GENIO CIVILE DI BRINDISI
Si attesta che copia del presente atto risulta depositato presso questo Ufficio ai sensi della legge n. 1086 del 5-11-1971.
BRINDISI lì =7 APR. 1989
IL FUNZIONARIO ADDETTO
IL COORDINATORE DELL'UFFICIO
(Ing. [illegible] SANTOSTASI)

Dott. Ing. GIOVANNI VALENTINI
N. 66

Ing. G. Valentini

EDIL SARTOM s.r.l.
L'Amministratore Unico

istituto autonomo case popolari
— brindisi —

legge 5-8-1978 n. 457 V° biennio 1986/87
programma intervento n. 001-132-1
codice 5·16·74·001·03

tav. 4/B

progetto per la costruzione di alloggi
popolari in BRINDISI (RIONE BOZZANO)
lotto -H- (SCALE T-U) cor. H
- SCALA U -

ufficio
progettazione
i. a. c. p
brindisi

alloggi n. 20 da mq. 95

scala 1:50

PIANTA FONDAZIONI - ARMATURA
CLS: Kg. 300 tipo 325 - FERRO: Fe 344 K

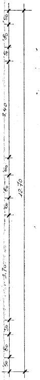
50
80
15
3.40
60
80
60
12.70
3.70
30
80
50

SEZ.	A · B	-	pilastri	n:	1 - 26
"	C - D	-	"	"	2 - 27
"	S - T	-	"	"	38 - 40
"	H - N	-	"	"	41 - 43
"	P - O	-	"	"	24 - 9
"	R · Q	-	"	"	25 - 10

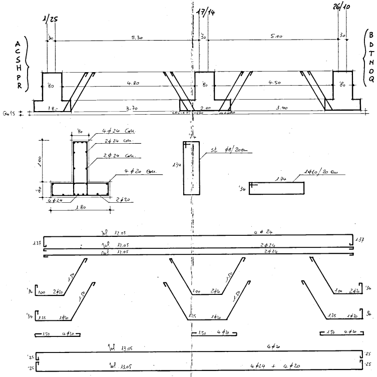
1/25
17/14
26/10
30
5.30
5.00
A
C
S
H
P
R
B
D
T
N
O
Q
80
4.80
4.50
1.80
3.70
2.00
3.40
Qu15
CALCESTRUZZO MAGRO
80
4φ24 Con.
2φ24 con.
2φ24 con.
4φ20 con.
1.00
40
4φ24
2φ20
1.80
34
1.34
st φ8/20 cm
1.74
1φ10/20 cm
ml 12.05
4φ24
1.37
ml 12.05
2φ24
ml 12.05
2φ24
1.50
1.00 2φ20
1.25 1φ20
1.50 4φ20
ml 13.05
4φ20
25
ml 13.05
4φ24 + 4φ20

SEZ. H-G

dal pilastro n: 41 al n: 5

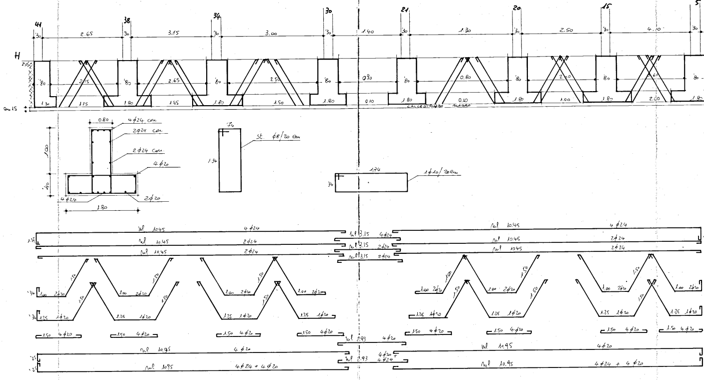
41
38
34
30
21
20
15
5
H
30
2.65
3.15
3.00
1.40
1.30
2.50
4.10
80
2.15
2.65
2.50
0.90
0.80
2.00
2.60
1.30
1.15
1.80
1.65
1.50
0.10
1.00
Qu15
CALCESTRUZZO MAGRO
0.80
4φ24 con.
2φ24 con.
2φ24 con.
4φ20
1.00
40
4φ24
2φ20
1.80
74
1.34
St. φ8/20 cm
1.74
34
1φ10/20 cm
ml 10.45
4φ24
1.37
ml 10.45
2φ24
ml 10.45
2φ24
ml 3.15 4φ24
ml 3.15 2φ24
ml 3.15 2φ24
1.50
1.00 2φ20
1.25 1φ20
1.50 4φ20
ml 2.93 4φ20
ml 10.95
4φ20
25
ml 2.93 4φ20 + 4φ24
ml 10.95
4φ24 + 4φ20

G
1.37
.34
.34
.25
.25

SEZ. S-T dal pilastro n: 17 al n: 20

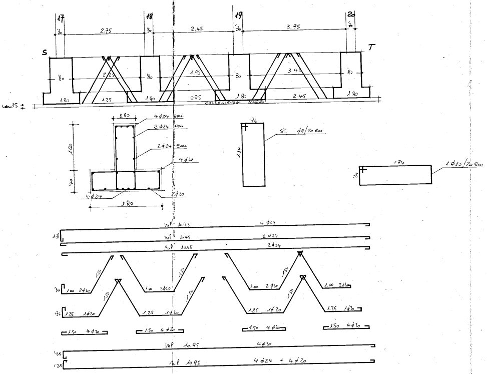
17
18
19
20
S
T
2.75
2.45
3.95
30
80
2.25
1.95
3.45
1.80
1.25
0.95
2.45
calcestruzzo magro
0.80
4 ϕ24 corr.
2 ϕ24 corr.
2 ϕ24 corr.
4 ϕ20
2 ϕ20
4 ϕ24
1.20
40
1.80
.74
1.34
st. ϕ8/20 cm
1.74
34
1 ϕ10/20 cm
ml 10.45 4 ϕ24
ml 10.45 2 ϕ24
ml 10.45 2 ϕ24
1.00 2 ϕ20
1.50
1.25 1 ϕ20
1.50 4 ϕ20
ml 10.95 4 ϕ20
ml 10.95 4 ϕ24 + 4 ϕ20

SEZ. L-I - pilastro 42 - 6

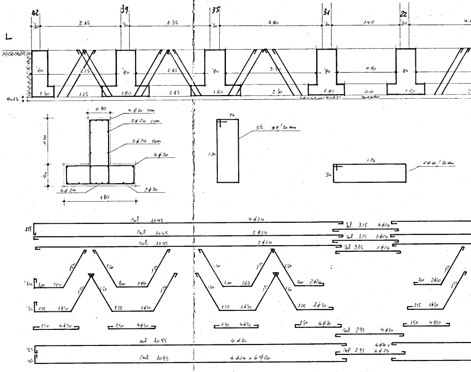
42
39
35
31
22
L
2.65
2.35
3.80
1.40
30
80
2.15
1.65
3.70
0.90
1.30
1.15
1.80
0.85
2.30
0.10
calcestruzzo magro
0.80
4 ϕ20 corr.
2 ϕ24 corr.
2 ϕ24 corr.
4 ϕ20
2 ϕ20
4 ϕ24
1.00
40
1.80
.74
1.34
st. ϕ8/20 cm
1.74
34
1 ϕ10/20 cm
ml 10.45 4 ϕ24
ml 10.45 2 ϕ24
ml 10.45 2 ϕ24
ml 3.15 4 ϕ24
ml 3.15 2 ϕ24
ml 3.15 2 ϕ24
1.00 2 ϕ20
1.50
1.25 1 ϕ20
1.50 4 ϕ20
ml 2.93 4 ϕ20
ml 10.95 4 ϕ20
ml 10.95 4 ϕ24 + 4 ϕ20
ml 2.93 4 ϕ20 + 4 ϕ24

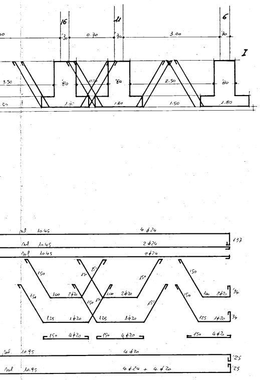
16
11
6
0.70
3.00
I
3.50
'80
2.50
1.50
1.80
ml 10.45
4 ϕ24
2 ϕ24
'37
150
100 2ϕ20
125 1ϕ20
150 4ϕ20
ml 10.95
4ϕ20
4ϕ24 + 4ϕ20
'25

SEZ. G1 - Q1 - pilastri int. H.G - 14

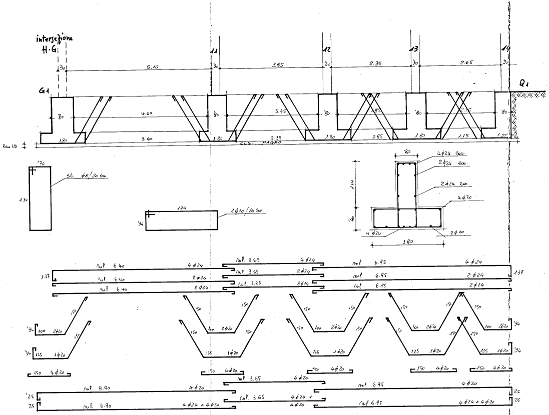
intersezione H·G
11
12
13
14
5.10
3.85
2.35
2.65
'30
G1
Q1
'80
4.60
3.35
1.85
2.15
1.80
3.60
2.35
0.85
1.15
1.30
cls. MAGRO
cm 15
'74
st. ϕ8/20 cm
1.34
1.74
1ϕ10/20 cm
'34
'80
4ϕ24 cm.
2ϕ24 cm.
2ϕ24 cm.
4ϕ20
1.00
'40
4ϕ24
2ϕ20
1.80
ml 6.40
4ϕ24
2ϕ24
ml 3.65
ml 6.95
'37
150
100 2ϕ20
125 1ϕ20
150 4ϕ20
ml 6.90
4ϕ20
4ϕ24 + 4ϕ20
'25

SEZ. P3 - R - pilastro

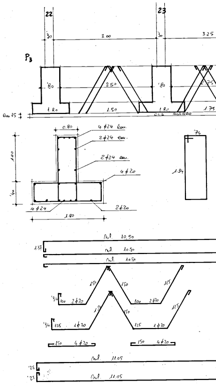
22
23
3.00
3.25
P3
'80
2.50
1.80
1.50
1.75
cls. MAGRO
cm 15
0.80
4ϕ24 cm.
2ϕ24 cm.
2ϕ24 cm.
4ϕ20
1.00
'40
4ϕ24
2ϕ20
1.80
'74
1.34
ml 10.50
'37
150
100 2ϕ20
125 1ϕ20
150 4ϕ20
ml 11.05
'25

22-25

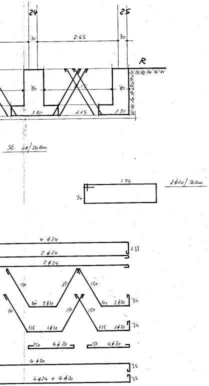

24
25
2.65
30
30
R
80
80
1.80
1.15
1.30
St. ϕ8/20cm.
1.74
34
1ϕ10/20cm
4 ϕ24
2 ϕ24
2 ϕ24
1.37
150
100 2ϕ20
100 2ϕ20
125 1ϕ20
125 1ϕ20
34
150 4ϕ20
150 4ϕ20
4 ϕ20
4ϕ24 + 4ϕ20
25

SEZ. A-E1 - pilastro 1-3

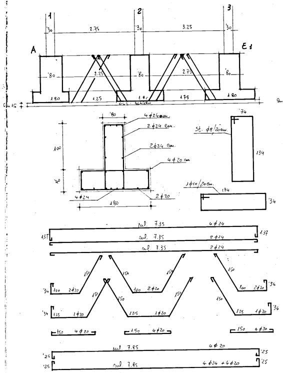

1
2
3
30
30
30
2.75
3.25
A
E1
80
80
80
2.25
2.75
1.80
1.25
1.80
1.75
1.80
CLS. MAGRO
Qu.15
80
4ϕ24 cm.
2ϕ24 cm.
2ϕ24 cm.
4ϕ20 cm
100
40
4ϕ24
1.80
2ϕ20
St. ϕ8/20cm.
74
134
1ϕ10/20cm.
1.74
34
ml. 7.35 4ϕ24
ml. 7.35 2ϕ24
ml. 7.35 2ϕ24
1.37
1.37
150
100 2ϕ20
125 1ϕ20
34
150 4ϕ20
ml. 7.85 4ϕ20
ml. 7.85 4ϕ24 + 4ϕ20
25

SEZ. E-E2 - pilastro 4-7

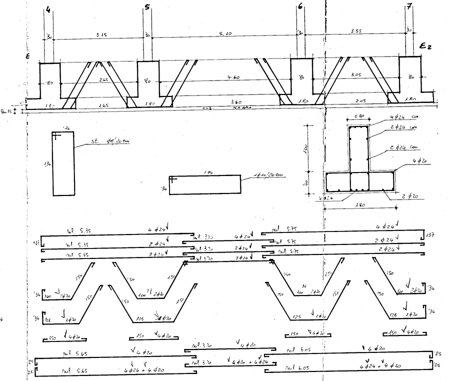

4
5
6
7
30
30
30
30
3.15
5.10
3.55
E
E2
80
80
80
80
2.65
4.60
3.05
1.80
1.65
1.80
3.60
1.80
2.05
1.80
Qu.15
74
134
St. ϕ8/20cm
1.74
34
1ϕ10/20cm
0.80
4ϕ24 cm.
2ϕ24 cm
2ϕ24 cm
4ϕ20
1.00
40
4ϕ24
1.80
2ϕ20
ml. 5.35 4ϕ24
ml. 5.35 2ϕ24
ml. 5.35 2ϕ24
ml. 3.20 4ϕ24
ml. 3.20 2ϕ24
ml. 3.20 2ϕ24
ml. 5.75 4ϕ24
ml. 5.75 2ϕ24
ml. 5.75 2ϕ24
137
150
100 2ϕ20
125 1ϕ20
150 4ϕ20
ml. 5.65 4ϕ20
ml. 5.65 4ϕ24 + 4ϕ20
ml. 3.20 4ϕ20
ml. 3.20 4ϕ20 + 4ϕ24
ml. 6.05 4ϕ20
ml. 6.05 4ϕ24 + 4ϕ20
25

SEZ. M-Q - pilastro 8-10

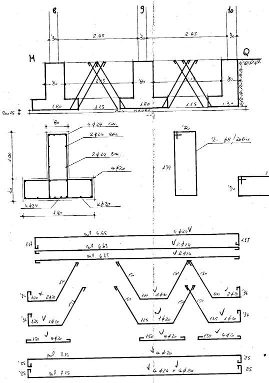
8
9
10
M
Q
2.65
2.65
30
80
1.80
1.15
cls. magro
cm 15
4 φ24 corr.
2 φ24 corr.
2 φ24 corr.
4 φ20
2 φ20
4 φ24
st. φ8/20 cm
1 φ10/20 cm
1.74
1.34
ml 6.65 4 φ24
ml 6.65 2 φ24
ml 6.65 2 φ24
1.00 2 φ20
1.25 1 φ20
1.50 4 φ20
ml 7.15 4 φ20
ml 7.15 4 φ24 + 4 φ20

SEZ. T1-P3 - pilastri 21-22
" T2-T3 - " 30-31

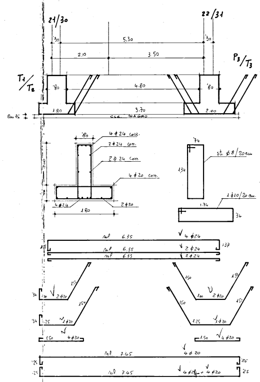
21/30
22/31
T1/T2
P3/T3
5.30
2.10
3.50
4.80
3.70
1.80
2.00
80
cls. magro
cm 15
4 φ24 corr.
2 φ24 corr.
2 φ24 corr.
4 φ20 corr.
2 φ20
4 φ24
st. φ8/20 cm
1 φ10/20 cm
1.74
1.34
ml 6.35 4 φ24
ml 6.35 2 φ24
ml 6.35 2 φ24
1.00 2 φ20
1.25 1 φ20
1.50 4 φ20
ml 7.45 4 φ20
ml 7.45 4 φ24 + 4 φ20

SEZ. F3-P4 - pilastri 34-37
" E1-F - " 3-28

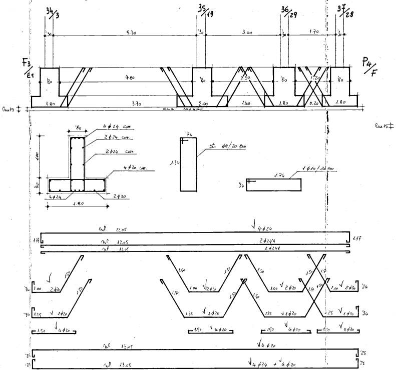
34/3
35/19
36/29
37/28
F3/E1
P4/F
5.30
3.00
1.70
4.80
2.50
3.70
2.00
1.40
1.80
cls. magro
cm 15
4 φ24 corr.
2 φ24 corr.
2 φ24 corr.
4 φ20 corr.
2 φ20
4 φ24
st. φ8/20 cm
1 φ10/20 cm
1.74
1.34
ml 12.05 4 φ24
ml 12.05 2 φ24
ml 12.05 2 φ24
1.00 2 φ20
1.25 1 φ20
1.50 4 φ20
ml 13.05 4 φ20
ml 13.05 4 φ24 + 4 φ20

SEZ. B-F2 - pilastro 26 - intersezione H.G

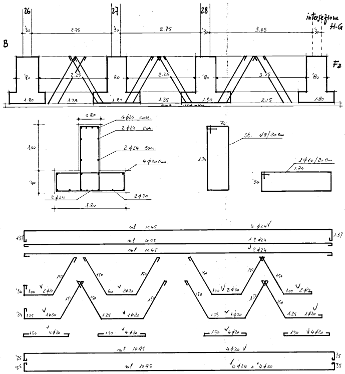
26
27
28
intersezione H.G
B
F2
30
2.75
2.75
3.65
80
2.25
2.25
3.15
1.80
1.25
1.80
1.25
1.80
2.15
1.80
0.80
4 ϕ24 corr.
2 ϕ24 corr.
2 ϕ24 corr.
4 ϕ20 corr.
1.00
40
4 ϕ24
2 ϕ20
1.80
74
1.34
st. ϕ8/20 cm
1 ϕ10/20 cm
1.74
34
ml 10.45 4 ϕ24
1.37
ml 10.45 2 ϕ24
ml 10.45 2 ϕ24
150
1.00 2 ϕ20
1.25 1 ϕ20
150 4 ϕ20
ml 10.95 4 ϕ20
ml 10.95 4 ϕ24 + 4 ϕ20
25

SEZ. P1 - M - pilastri n: 23 al n: 8

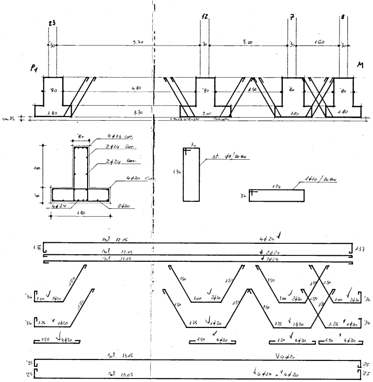
23
12
7
8
P1
M
30
5.30
3.00
1.60
80
4.80
1.50
1.80
3.70
2.00
1.80
1.80
cm 15
80
4 ϕ24 corr.
2 ϕ24 corr.
2 ϕ24 corr.
4 ϕ20 corr.
1.00
40
4 ϕ24
2 ϕ20
1.80
74
1.34
st. ϕ8/20 cm
1 ϕ10/20 cm
1.74
34
ml 12.05 4 ϕ24
1.37
ml 12.05 2 ϕ24
ml 12.05 2 ϕ24
1.50
1.00 2 ϕ20
1.25 1 ϕ20
1.50 4 ϕ20
ml 13.05 4 ϕ20
ml 13.05 4 ϕ24 + 4 ϕ20
25

SEZ. N - P4 - pilastro 43 - 37

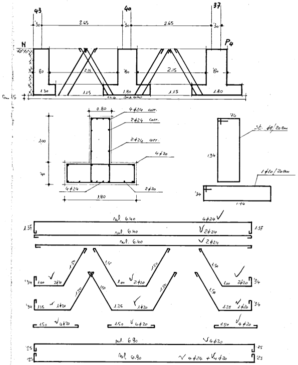
43
40
37
N
P4
30
2.65
2.65
80
2.15
2.15
1.30
1.15
1.80
1.15
1.80
cm 15
0.80
4 ϕ24 corr.
2 ϕ24 corr.
2 ϕ24 corr.
4 ϕ20
1.00
40
4 ϕ24
2 ϕ20
1.80
74
1.34
st. ϕ8/20 cm
1 ϕ10/20 cm
1.74
34
ml 6.40 4 ϕ24
1.37
ml 6.40 2 ϕ24
ml 6.40 2 ϕ24
1.50
1.00 2 ϕ20
1.25 1 ϕ20
1.50 4 ϕ20
ml 6.90 4 ϕ20
ml 6.90 4 ϕ24 + 4 ϕ20
25

SEZ. P2 · P1 - pilastro 36-23

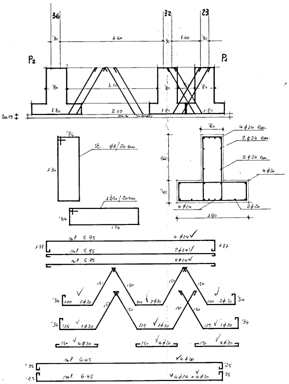
36
32
23
P2
P1
30
3.60
30
1.00
30
80
3.10
80
80
1.80
2.10
1.80
1.80
Cm 15
74
St. ϕ8/20 cm
1.34
1ϕ10/20 cm
34
1.74
80
4ϕ24 cm.
2ϕ24 cm.
100
2ϕ24 cm
4ϕ20
40
4ϕ24
2ϕ20
1.80
ml. 5.95
4ϕ24
1.37
1.37
ml. 5.95
2ϕ24
ml. 5.95
2ϕ24
150
150
150
150
34
100 2ϕ20
100 2ϕ20
100 2ϕ20
34
150
150
150
150
34
125 1ϕ20
125 1ϕ20
125 1ϕ20
34
150 4ϕ20
150 4ϕ20
150 4ϕ20
ml. 6.45
4ϕ20
25
25
25
25
ml. 6.45
4ϕ24 + 4ϕ20

SEZ. F1 · F3 - pilastro 33 · 34
" E1 · E - " 3 · 4

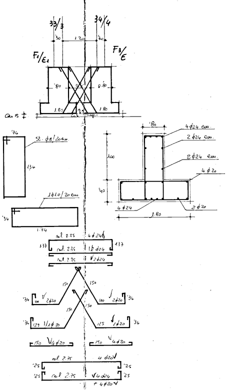
33/3
34/4
F1/E1
F3/E
30
1.20
30
80
0.80
1.80
1.80
Cm 15
74
St. ϕ8/20 cm.
1.34
1ϕ10/20 cm.
34
1.74
80
4ϕ24 cm.
2ϕ24 cm.
100
2ϕ24 cm.
4ϕ20
40
4ϕ24
2ϕ20
1.80
ml. 2.25
4ϕ24
1.37
1.37
ml. 2.25
1 2ϕ24
ml. 2.25
2ϕ24
150
150
34
100 2ϕ20
100 2ϕ20
34
150
150
34
125 1ϕ20
125 1ϕ20
34
150 4ϕ20
150 4ϕ20
ml. 2.75
4ϕ20
25
25
25
25
ml. 2.75
4ϕ24
+ 4ϕ20

SEZ. F1 · F4 - pilastro 33 - int. B · F2

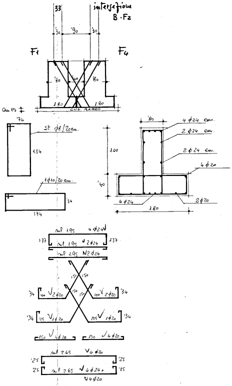
33
intersezione
B · F2
30
90
30
F1
F4
80
40
80
1.80
1.80
Cm 15
74
St. ϕ8/20 cm.
1.34
1ϕ10/20 cm.
34
1.74
80
4ϕ24 cm.
2ϕ24 cm.
1.00
2ϕ24 cm.
4ϕ20
40
4ϕ24
2ϕ20
1.80
ml. 1.95
4ϕ24
1.37
1.37
ml. 1.95
2ϕ24
ml. 1.95
N2ϕ24
150
150
34
100 2ϕ20
150
150
100 2ϕ20
34
34
125 1ϕ20
125 1ϕ20
34
150 4ϕ20
150 4ϕ20
ml. 2.65
4ϕ20
25
25
25
25
ml. 2.65
4ϕ24 +
4ϕ20