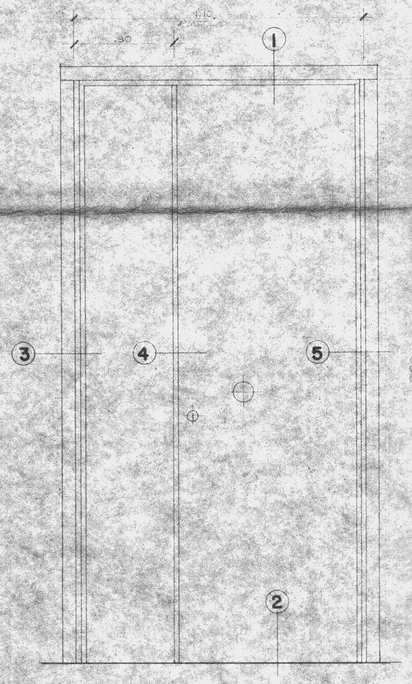
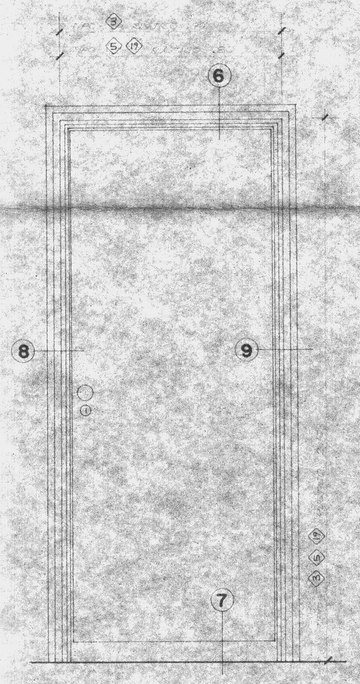
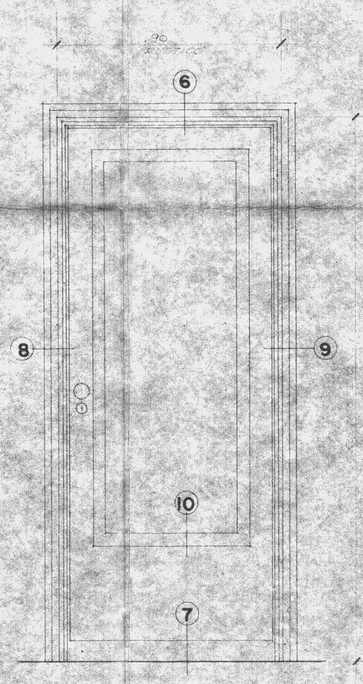


TIPO 2

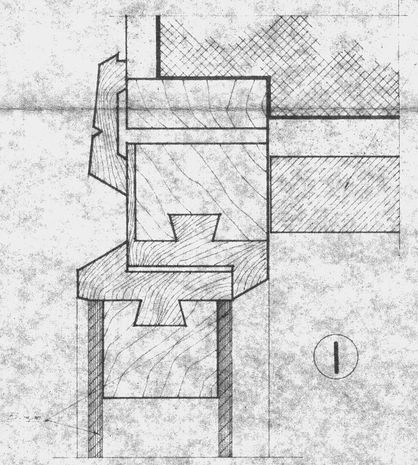




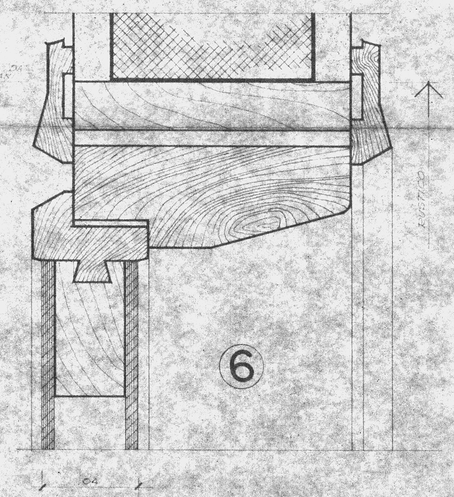
TIPO 3 5 19

TIPO 4

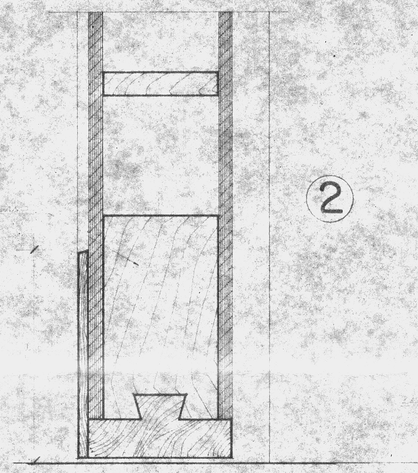
NOTA :
LA PORTA TIPO 19 SARÀ FABBR
A LEGNO ABETE.



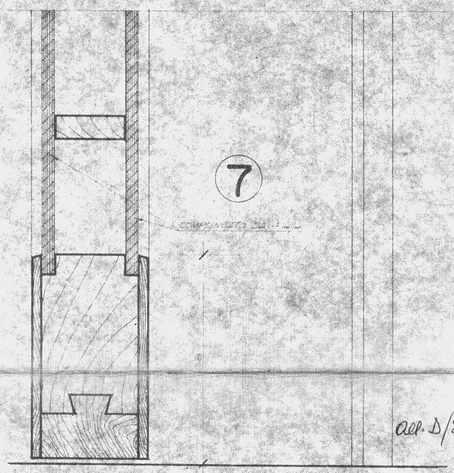
1



6

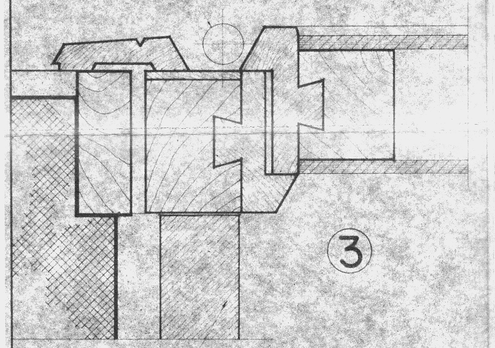


2

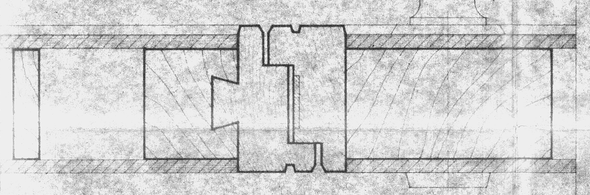


7

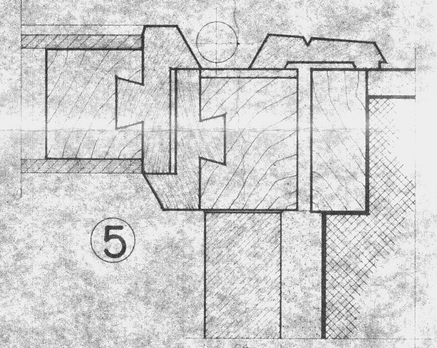
acr. 5/23



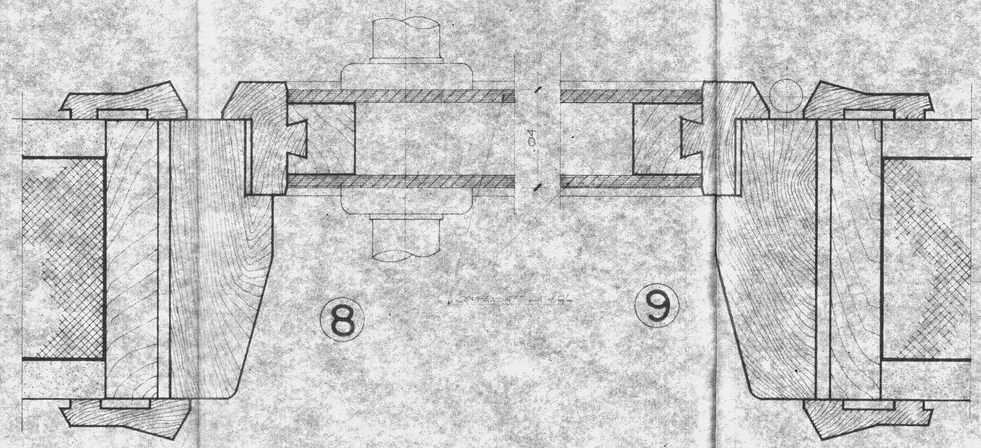
3



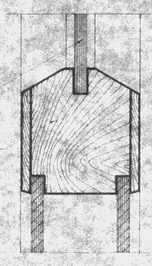
4



5



8 9



10

GESTIONE CASE LAVORATORI (Legge 14-2-1963)		Intervento N° 1312		Stazione appaltante I A C P	
QUARTIERE S.ELIA BRINDISI					TAV. 12
PALAZZINE "C-D" "A-B" PARTICOLARI DEGLI INFISSI					LOTTO-B-
PROGETTO					
DIRETTORE					
IMPRESA					
DATA					