Cem. 3 ql. 730 mc. cls.
Tondini Aq. 50 - 60
$\sigma_{28gg} \geq$ 225 Kg. cmq.

GESTIONE CASE LAVORATORI (legge 14.2.1963 n° 60)	INTERVENTO n° 82	STAZIONE APPALTANTE: I.A.C.P.

RIONE COMMENDA - BRINDISI - EDILIZIA SOVVENZIONATA AREA A PALAZZINA TIPO B	data	agg	3 B
ARMATURA FONDAZIONI RAPP. 1:50 - 1:20	archivio		

Dott. ing. L. POTI'	EDILIZIA	visto	note
Dott. ing. N. VIVARELLI SCARASCIA	IMPIANTI		
Dott. ing. G. CASANOVA	STRUTTURE ●		
Dott. ing. A. MALDARI	PROGRAMMAZIONE		
DIREZIONE LAVORI	I.A.C.P.		controllo / visto

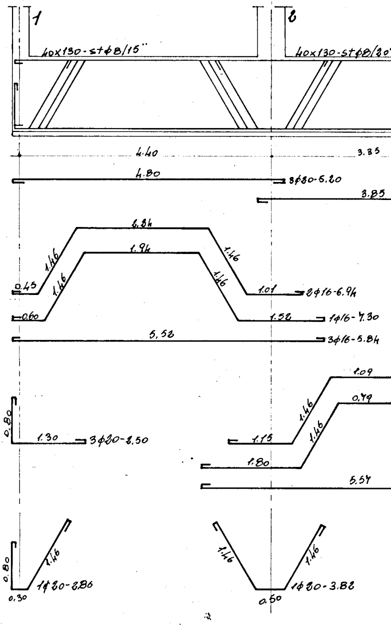
1
2
40x130-st⌀8/15"
40x130-st⌀8/20
4.40
3.35
4.80
3⌀20-5.20
3.85
2.34
1.94
1.46
1.46
1.46
1.46
0.45
1.01
2⌀16-6.94
0.60
1.52
1⌀16-7.30
5.52
3⌀16-5.84
1.09
0.79
1.46
1.46
0.80
1.30
3⌀20-2.50
1.15
1.80
5.57
0.80
1.46
1⌀20-2.86
0.30
1.46
1.46
1⌀20-3.82
0.50

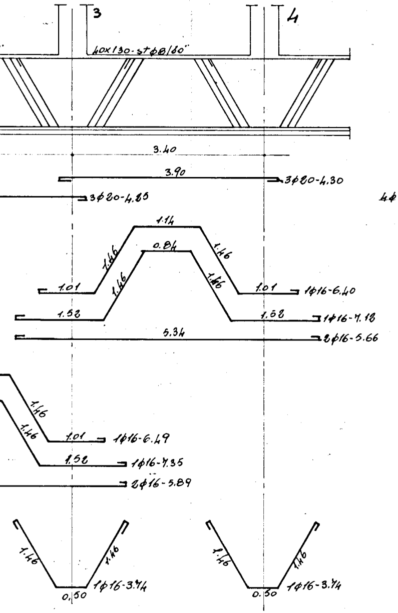
3
4
40x130-st⌀8/20"
3.40
3.90
3⌀20-4.30
3⌀20-4.85
1.14
0.84
1.46
1.46
1.46
1.46
1.01
1.01
1⌀16-6.40
1.52
1.52
1⌀16-7.12
5.34
2⌀16-5.66
1.46
1.46
1.01
1⌀16-6.49
1.52
1⌀16-7.35
2⌀16-5.89
1.46
1.46
0.50
1⌀16-3.74
1.46
1.46
0.50
1⌀16-3.74

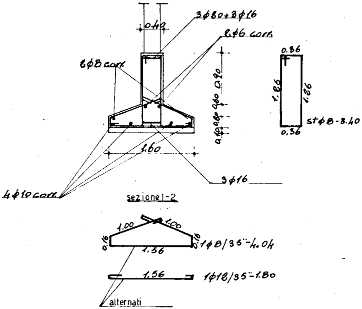
0.40
3⌀20+2⌀16
2⌀6 corr.
2⌀8 corr.
0.90
0.40
0.20
0.12
1.60
4⌀10 corr.
3⌀16
0.36
1.26
1.26
0.36
st⌀8-3.40
sezione 1-2
1.00
1.00
0.16
0.16
1.56
1⌀8/35"-4.04
1.56
1⌀12/35"-1.80
alternati

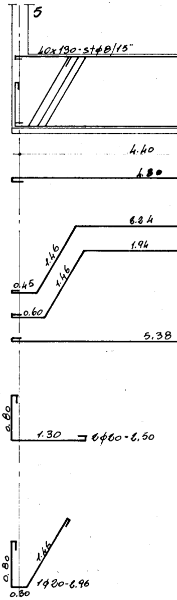
5
40x130-st⌀8/15"
4.40
4.80
2.24
1.94
1.46
1.46
0.45
0.60
5.38
0.80
1.30
2⌀20-2.50
0.80
1.46
0.30
1⌀20-2.96

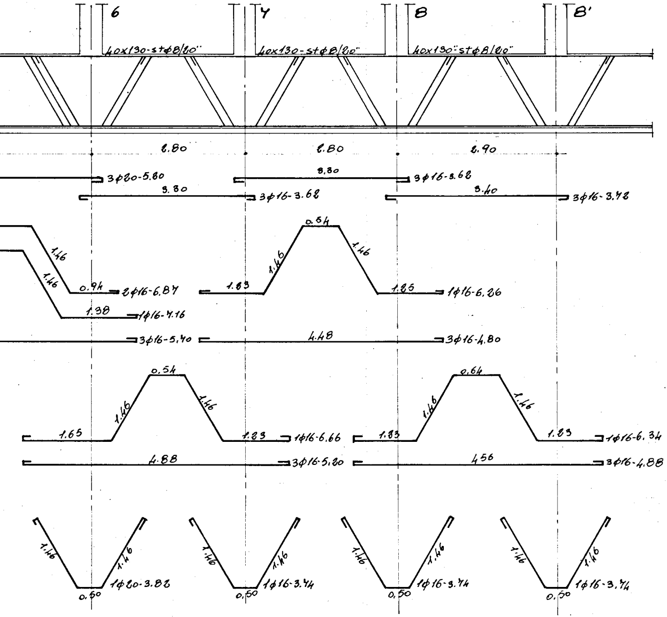
6
7
8
8'
40x130-stφ8/20"
40x130-stφ8/20"
40x130"stφ8/20"
2.80
2.80
2.90
3φ20-5.80
3.30
3φ16-3.62
3.30
3φ16-3.62
3.40
3φ16-3.72
0.54
1.46
1.46
1.46
1.46
0.94
2φ16-6.87
1.83
1.25
1φ16-6.26
1.38
1φ16-7.16
3φ16-5.40
4.48
3φ16-4.80
0.54
0.64
1.46
1.46
1.46
1.46
1.65
1.23
1φ16-6.66
1.83
1.23
1φ16-6.34
4.88
3φ16-5.20
4.56
3φ16-4.88
1.46
1.46
0.50
1φ20-3.82
1.46
1.46
0.50
1φ16-3.74
1.46
1.46
0.50
1φ16-3.74
1.46
1.46
0.50
1φ16-3.74

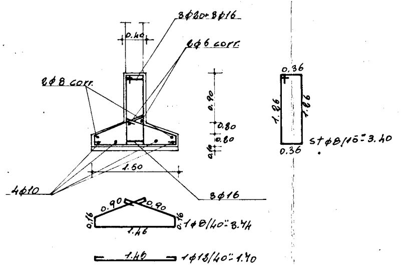
3φ20+3φ16
0.40
2φ6 corr.
2φ8 corr.
0.90
0.20
0.20
0.10
1.50
4φ10
3φ16
0.36
1.26
1.26
0.36
stφ8/10"-3.40
0.90
0.90
0.16
0.16
1.46
1φ8/40"-3.74
1.46
1φ12/40"-1.70

sezione 5 - 6

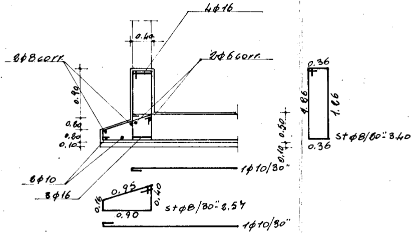
4φ16
0.40
2φ8 corr.
2φ6 corr.
0.90
0.20
0.20
0.10
0.50
0.10
2φ10
3φ16
1φ10/30"
0.36
1.26
1.26
0.36
stφ8/20"-3.40
0.95
0.16
0.40
0.90
stφ8/30"-2.57
1φ10/30"

sezione 8-8'

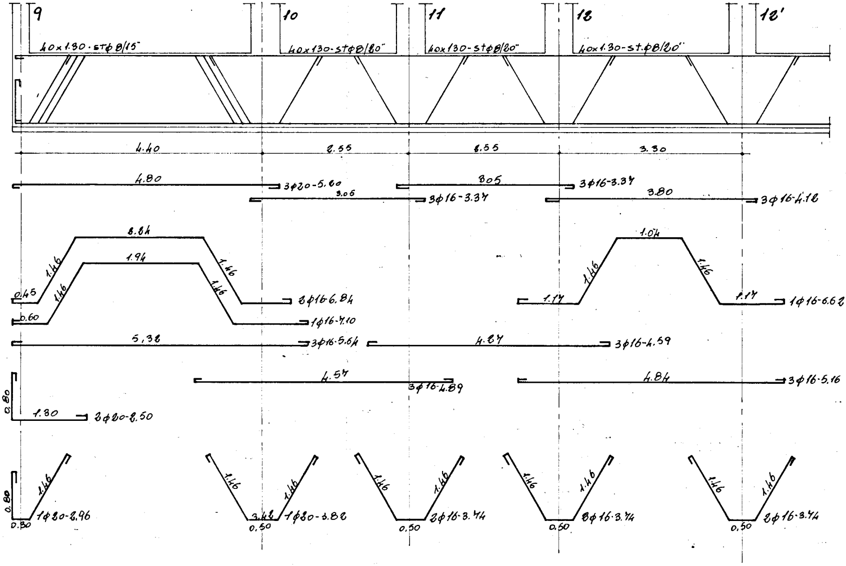
9
10
11
12
12'
40x1.30-stφ8/15"
40x130-stφ8/20"
40x130-stφ8/20"
40x1.30-st.φ8/20"
4.40
2.55
2.55
3.30
4.80
3φ20-5.60
3.06
3φ16-3.37
305
3φ16-3.37
3.80
3φ16-4.12
2.24
1.46
1.46
0.45
2φ16-6.84
1.94
1.46
1.46
0.60
1φ16-7.10
1.04
1.46
1.46
1.17
1.17
1φ16-6.62
5.32
3φ16-5.64
4.27
3φ16-4.59
4.57
3φ16-4.89
4.84
3φ16-5.16
0.80
1.30
2φ20-2.50
0.80
1.46
0.30
1φ20-2.96
1.46
1.46
3.42
0.50
1φ20-3.82
1.46
1.46
0.50
2φ16-3.74
1.46
1.46
0.50
2φ16-3.74
1.46
1.46
0.50
2φ16-3.74

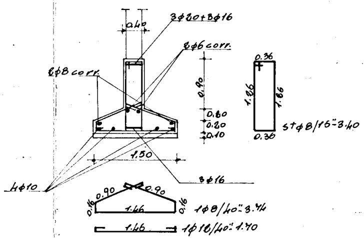
3ϕ20+3ϕ16
0.40
2ϕ6 corr.
2ϕ8 corr.
0.36
0.90
1.26
1.66
0.20
0.20
0.10
stϕ8/15"=3.40
0.36
1.50
4ϕ10
3ϕ16
0.16
0.90
0.90
0.16
1.46
1ϕ8/40"=3.74
1.46
1ϕ10/40"=1.70

sezione 9-10

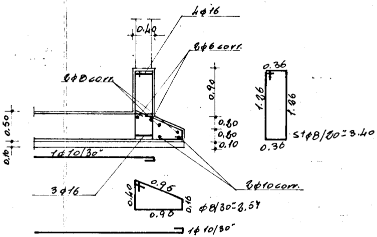
4ϕ16
0.40
2ϕ6 corr.
0.36
2ϕ8 corr.
0.90
1.26
1.26
0.20
0.20
0.10
stϕ8/20"=3.40
0.36
0.50
0.10
1ϕ10/30"
3ϕ16
2ϕ10 corr.
0.40
0.96
0.16
0.98
ϕ8/30"=2.57
1ϕ10/30"

sezione12-12'

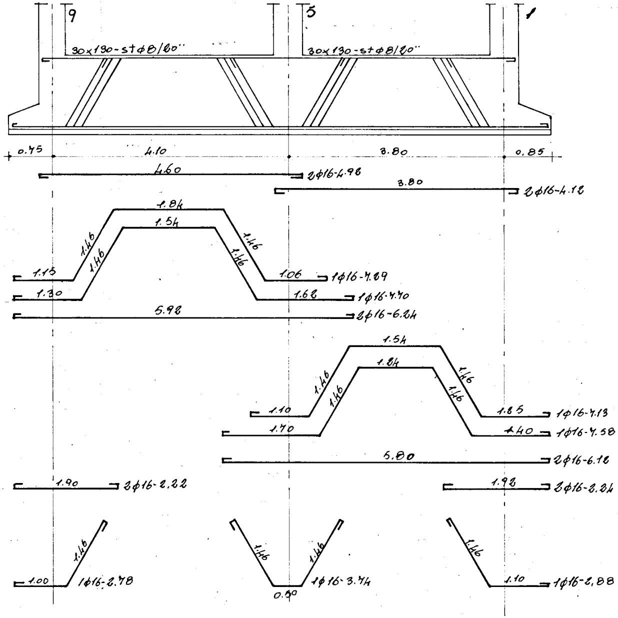
9
5
1
30×130-stϕ8/20"
30×130-stϕ8/20"
0.75
4.10
3.80
0.85
4.60
2ϕ16-4.98
3.80
2ϕ16-4.12
1.84
1.54
1.46
1.46
1.46
1.46
1.15
1.06
1ϕ16-7.29
1.30
1.62
1ϕ16-7.70
5.92
2ϕ16-6.24
1.54
1.84
1.46
1.46
1.46
1.46
1.10
1.25
1ϕ16-7.13
1.70
1.40
1ϕ16-7.58
5.80
2ϕ16-6.12
1.90
2ϕ16-2.22
1.92
2ϕ16-2.24
1.46
1.00
1ϕ16-2.78
1.46
1.46
0.50
1ϕ16-3.74
1.46
1.10
1ϕ16-2.88

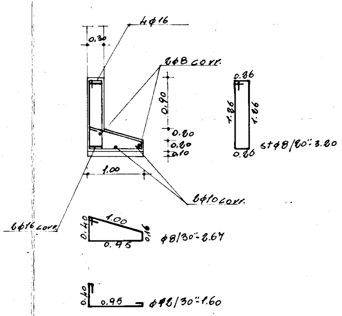
4φ16
0.30
2φ8 corr.
0.90
0.20
0.20
0.10
1.00
2φ10 corr.
2φ16 corr.
0.26
1.26
1.26
0.20
st φ8/20"=3.20
1.00
0.40
0.16
0.95
φ8/30"=2.67
0.40
0.95
φ8/30"=1.60

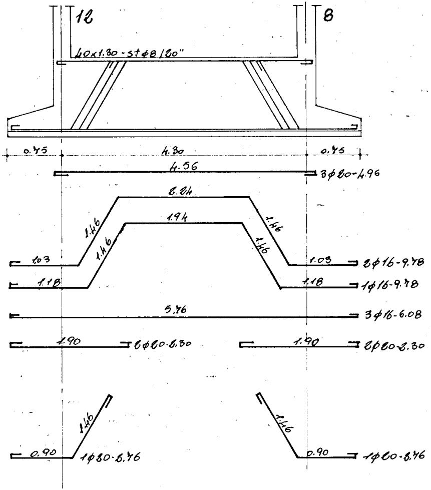
12
8
40x1.30 - st φ8/20"
0.75
4.30
0.75
4.56
3φ20-4.96
2.24
1.94
1.46
1.46
1.46
1.46
1.03
1.03
2φ16-9.78
1.18
1.18
1φ16-9.78
5.76
3φ16-6.08
1.90
2φ20-2.30
1.90
2φ20-2.30
1.46
0.90
1φ20-2.76
1.46
0.90
1φ20-2.76

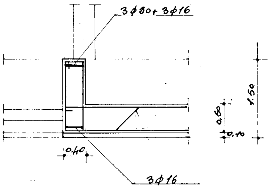
3φ20+3φ16
1.50
0.80
0.10
0.40
3φ16

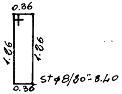
0.36
1.86
1.86
St φ8/20"-8.40
0.36

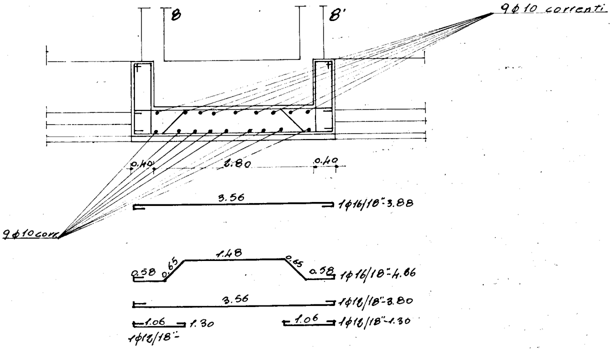
8
8'
9φ10 correnti
9φ10 corr.
0.40
2.80
0.40
3.56
1φ16/18"-3.88
1.48
0.58
0.65
0.65
0.58
1φ16/18"-4.86
3.56
1φ12/18"-3.80
1.06
1.30
1φ12/18"-
1.06
1φ12/18"-1.30

Armatura platea