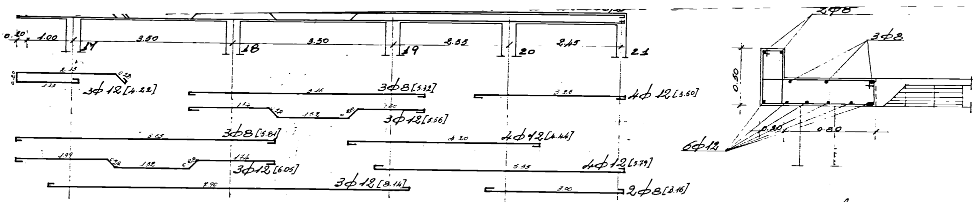
0.20
1.00
17
3.50
18
3.50
19
2.55
20
2.45
21
2.15
0.28
1.35
3φ12[4.22]
5.16
3φ8[5.32]
3.26
4φ12[3.50]
1.74
0.20
1.52
0.28
1.50
3φ12[5.56]
5.65
3φ8[5.81]
4.20
4φ12[4.44]
1.99
0.28
1.52
0.28
1.74
3φ12[6.05]
5.55
4φ12[5.79]
7.90
3φ12[8.14]
3.00
2φ8[3.16]
2φ8
3φ8
0.50
0.20
0.80
6φ12

Sezione 17-18

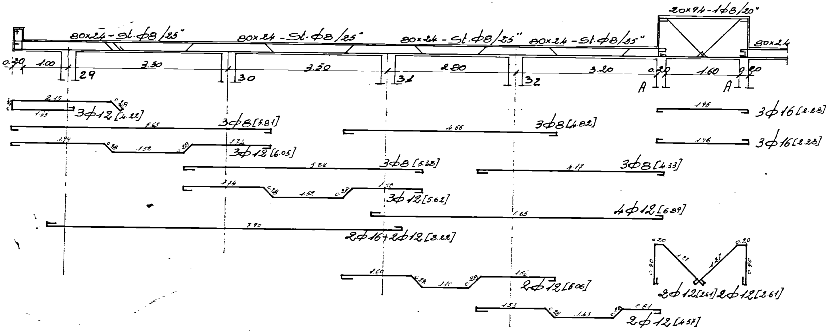
80x24-St.φ8/25"
80x24-St.φ8/25"
80x24-St.φ8/25"
80x24-St.φ8/25"
20x94-1φ8/20"
80x24
0.20
1.00
29
3.30
30
3.50
31
2.80
32
3.20
0.20
1.60
0.20
A
A
2.15
0.28
1.35
3φ12[4.22]
5.65
3φ8[5.81]
4.66
3φ8[4.82]
1.96
3φ16[2.28]
1.96
3φ16[2.28]
1.99
0.28
1.52
0.28
1.74
3φ12[6.05]
5.22
3φ8[5.38]
4.17
3φ8[4.33]
1.74
0.28
1.52
0.28
1.50
3φ12[5.62]
6.65
4φ12[6.89]
7.90
2φ16+2φ12[8.22]
1.60
0.28
1.10
0.28
1.56
2φ12[5.06]
1.53
0.28
1.43
0.28
0.61
2φ12[4.57]
0.20
0.90
1.27
1.27
0.20
0.90
2φ12[2.61]
2φ12[2.61]

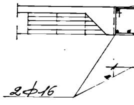

Sez

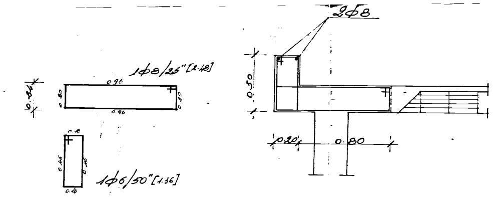
1φ8/25"[1.48]
0.96
0.96
0.20
0.20
0.24
1φ6/50"[1.56]
0.16
0.45
0.16
2φ8
0.50
0.24
0.20
0.80

Inc. pil. 17-18-19

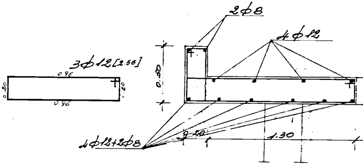
2φ8
4φ12
3φ12[2.56]
0.96
0.96
0.20
0.20
0.50
4φ12+2φ8
0.20
1.30

Sezione 20-21

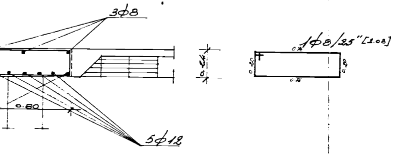
3φ8
1φ8/25"[1.08]
0.76
0.76
0.20
0.20
0.24
0.80
5φ12

ione 30-31

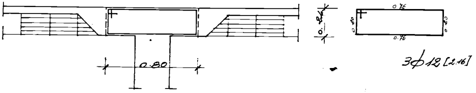
0.80
0.24
0.76
0.76
0.20
0.20
3φ12[2.16]

soletta ascenso

Inc. pil. 29-30-31-32-33-34-35-36

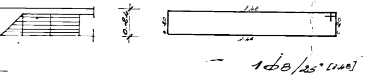
1.46
0.24
0.20
1.46
0.20
1φ8/25" [1.48]

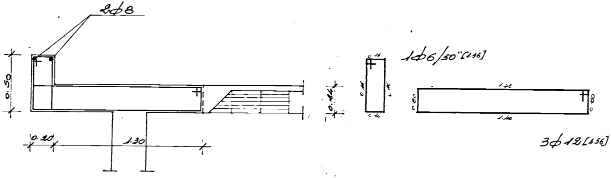
2φ8
0.50
0.20
1.30
0.24
0.16
1φ6/50" [1.36]
1.46
0.20
1.46
3φ12 [3.56]

Inc. pil. 20

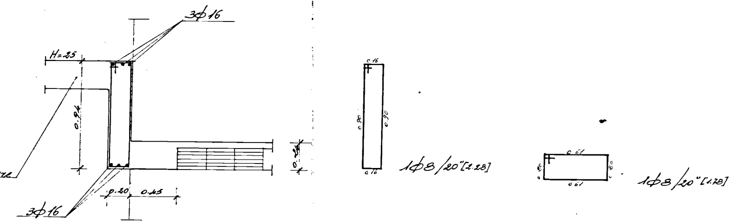
3φ16
H=25
0.94
0.24
0.20
0.45
3φ16
0.16
0.90
0.90
0.16
1φ8/20" [2.28]
0.61
0.20
0.20
0.61
1φ8/20" [1.78]

Sezione trave ascensore

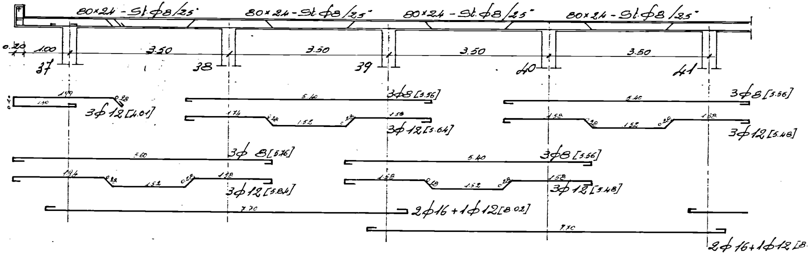
80×24 - St. φ8/25"
80×24 - St. φ8/25"
80×24 - St. φ8/25"
80×24 - St. φ8/25"
0.20
1.00
3.50
3.50
3.50
3.50
37
38
39
40
41
1.49
1.30
0.28
3φ12 [4.01]
5.40
3φ8 [5.56]
1.74
0.28
1.52
0.28
1.58
3φ12 [5.64]
5.40
3φ8 [5.56]
1.58
0.28
1.52
0.28
1.58
3φ12 [5.48]
5.60
3φ 8 [5.76]
1.94
0.28
1.52
0.28
1.58
3φ12 [5.84]
5.40
3φ8 [5.56]
1.58
0.28
1.52
0.28
1.58
3φ12 [5.48]
7.70
2φ16 + 1φ12 [8.02]
7.70
2φ16+1φ12 [8

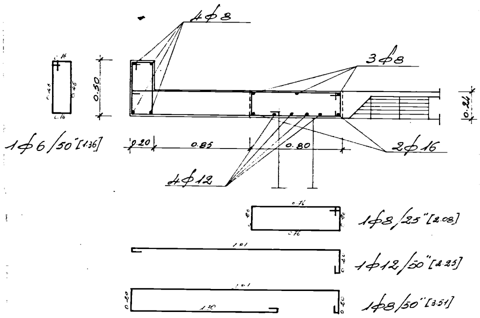
4φ8
3φ8
0.16
0.46
0.46
0.16
0.50
0.24
1φ6/50" [1.36]
0.20
0.85
0.80
2φ16
4φ12
0.76
0.20
0.20
0.76
1φ8/25" [2.08]
1.91
0.40
1φ12/50" [2.25]
1.91
0.20
1.30
0.40
1φ8/50" [3.51]

Sezione 38-39

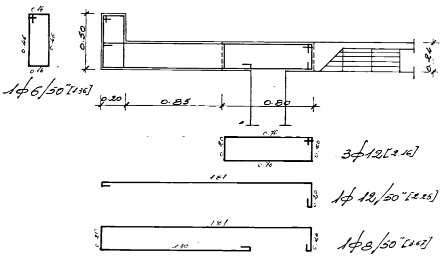
0.16
0.46
0.46
0.16
0.50
0.24
1φ6/50" [1.36]
0.20
0.85
0.80
0.76
0.20
0.20
0.76
3φ12 [2.16]
1.61
0.30
1φ12/50" [2.25]
1.91
0.20
1.30
0.40
1φ8/50" [3.67]

Inc. pil. 37-38-39-40-41-42-43-44-45

02]

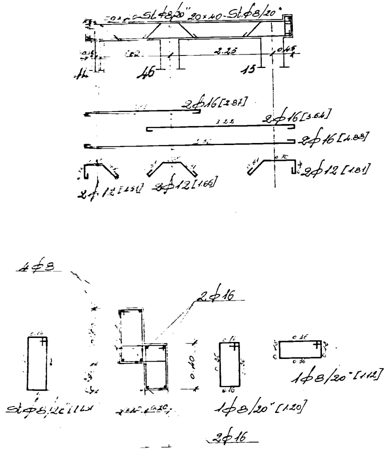

St.φ8/20" 20×40-St.φ8/20"
2.25
0.45
14
46
15
2φ16[2.87]
3.22
2φ16[3.64]
2φ16[4.88]
2φ12[1.81]
2φ12[1.51]
2φ12[1.66]
4φ8
2φ16
0.14
0.40
0.16
0.36
1φ8/20"[1.12]
St.φ8/20"[1.20]
1φ8/20"[1.20]
2φ16

Sezione 14-46

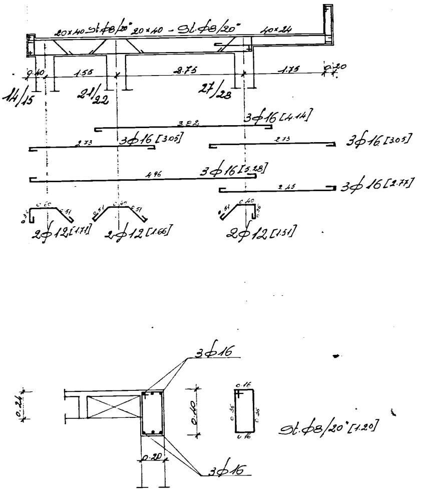

20×40 St.φ8/20" 20×40 - St.φ8/20"
40×24
0.40
1.55
2.75
1.75
0.20
14/15
21/22
27/28
3.22
3φ16[4.14]
2.73
3φ16[3.05]
2.73
3φ16[3.05]
4.96
3φ16[5.28]
2.45
3φ16[2.77]
0.60
0.51
0.36
2φ12[1.71]
0.40
0.51
0.51
2φ12[1.66]
0.40
0.51
0.36
2φ12[1.51]
3φ16
0.24
0.40
0.16
0.36
0.36
0.16
St.φ8/20"[1.20]
0.20
3φ16

Sezione 27-21

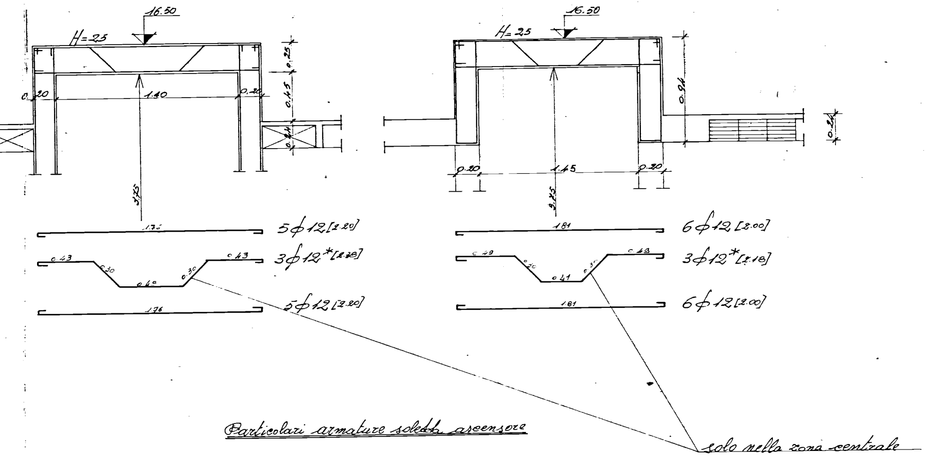
16.50
H=25
0.20
1.40
0.20
0.25
0.45
0.24
3.75
1.76
5ϕ12 [2.20]
0.43
0.30
0.40
0.30
0.43
3ϕ12* [2.28]
1.76
5ϕ12 [2.20]
16.50
H=25
0.94
0.24
0.20
1.45
0.20
2.75
1.81
6ϕ12 [2.00]
0.49
0.30
0.41
0.30
0.49
3ϕ12* [2.18]
1.81
6ϕ12 [2.00]
solo nella zona centrale

Particolari armature soletta ascensore

A Giannotti.

GESTIONE CASE LAVORATORI
(legge 14.2.963 n. 60)

COOPERATIVA Nº

stazione appaltante:
i.a.c.p.

ALLOGGI PRENOTATI DALLA COOPERATIVA "S. ANTONIO CASA E FAMIGLIA" - S.VITO DEI NORMANNI

data Ago '79
aggiornamento
aggiornam.
aggiornam.

12s

ARMATURE TRAVI 5º SOLAIO

Ferro ad aderenza migliorata
Limite di snervamento ≥ 44 Kg/mm²
CEM. 730/3 Q.li
Classe R 350 Kg/cm²

archivio

note

PROGETTAZIONE CORRENTE

DR. ARCH. FORTUNATO PIGNATELLI - Brindisi, Via Imp. Costantino, 42 (23588)

controllo
visto