CASE DEL CONTINUATO SILVIO DEL VIA

TAV. -B- SCALA 1:100
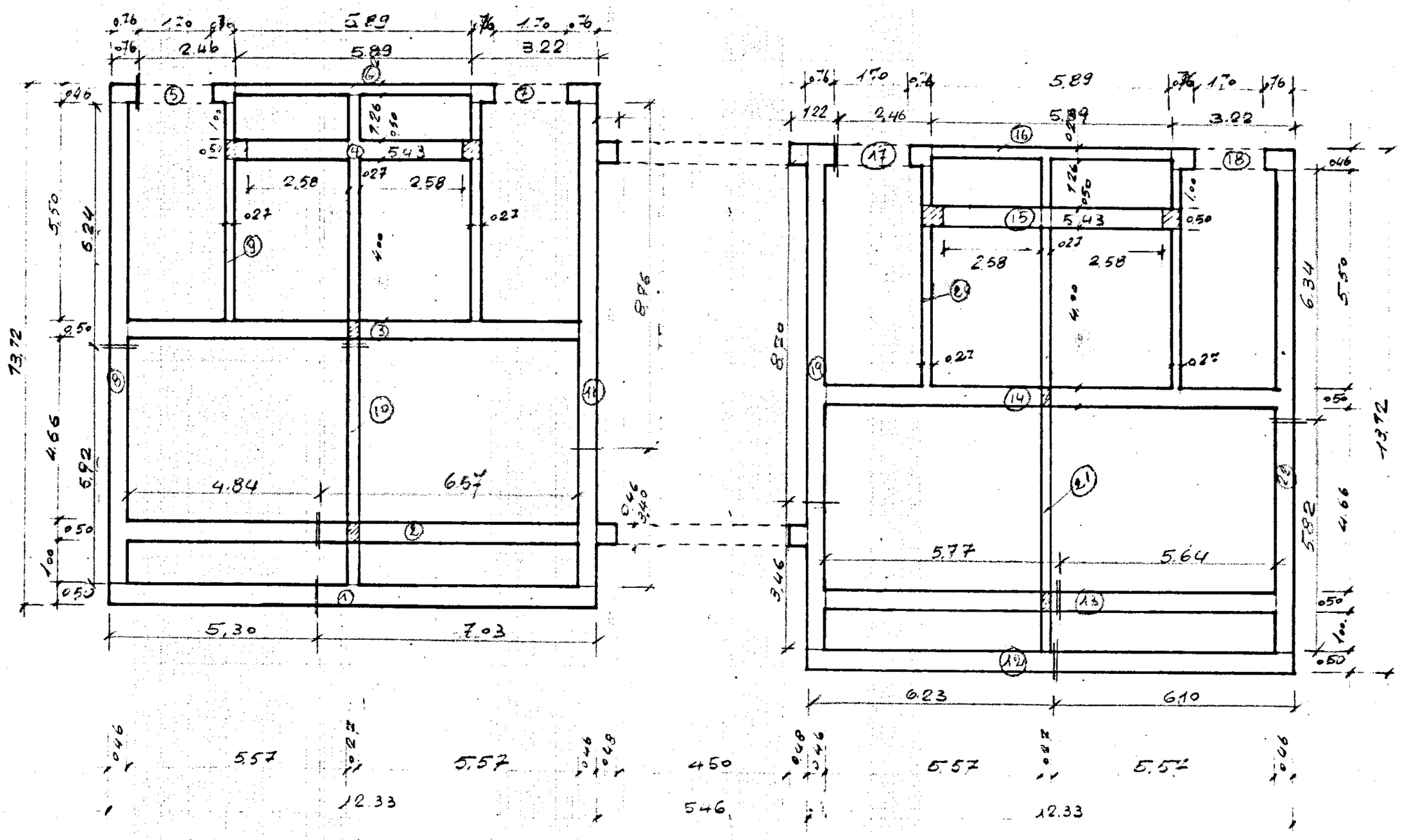
PIANTA CLS IN ELEV. E MURATURA E CARPEN.